CAIMAN

Газонокосильная машина

ZERO 125K

Руководство пользователя

Перед тем, как приступить к эксплуатации данного изделия, внимательно прочитайте настоящее руководство.

EAC

Введение

Уважаемый пользователь!

Благодарим за приобретение газонокосильной машины CAIMAN. Данный продукт был разработан и изготовлен в соответствии с высочайшими требования к качеству, долговечности срока службы и производительности.
При возникновении неисправности, которую не удается устранить самостоятельно, обратитесь в ближайший авторизованный сервисный центр CAIMAN для осуществления ремонта.
Внимательно ознакомьтесь с данным руководством по эксплуатации. Приведенные здесь инструкции помогут вам собрать и использовать газонокосильную машину надлежащим способом. Соблюдайте правила техники безопасности.
Если требуется дополнительная информация или помощь квалифицированного механика, обратитесь к официальному дилеру CAIMAN.

При необходимости проведения обслуживания, замены оригинальных деталей или если вам понадобится дополнительная информация об устройстве, свяжитесь с авторизованным сервисным центром CAIMAN и будьте готовы сообщить модель и серийный номер вашего продукта.
Табличка с серийным номером расположена на передней стороне консоли (1). При отправке запроса требуется заполнить следующую идентификационную таблицу.

Серийный номер _____

Дата покупки _____

Номер модели двигателя и спецификация (код):

Серийный номер двигателя (E/No) _____

Дата покупки _____

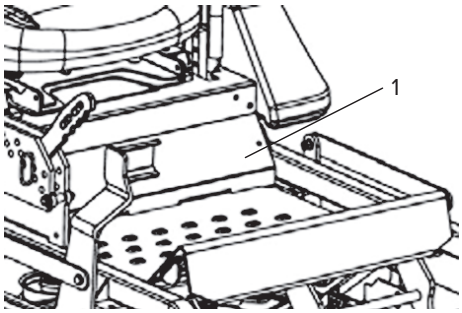

Запишите серийный номер и дату покупки и храните эту запись в безопасном месте для дальнейшего использования.
Мы настоятельно рекомендуем записать в настоящее руководство по эксплуатации серийный номер и дату покупки, чтобы они были у вас под рукой, когда вам потребуется оформить заказ или получить справочную информацию.

Внимательно прочитайте данное руководство по эксплуатации и храните его в надежном месте. Рекомендации по эксплуатации, приведенные в настоящем руководстве, позволят вам должным образом выполнять сборку газонокосильной машины и ее техническое обслуживание. Всегда соблюдайте все действующие правила техники безопасности, особенно те, которые приведены в данном руководстве.

Предупреждающие символы

Этот символ предупреждения об опасности используется как в данном руководстве, так и на газонокосилке для обозначения важных сообщений по технике безопасности, которые необходимо соблюдать во избежание несчастных случаев.
Этот символ означает: ВНИМАНИЕ! БУДЬТЕ БДИТЕЛЬНЫ! ВАША БЕЗОПАСНОСТЬ ПОД УГРОЗОЙ!

Символ предупреждения об опасности появляется над информацией, предупреждающей о небезопасных действиях или ситуациях, и за ним следует слово ОПАСНО, ПРЕДУПРЕЖДЕНИЕ или ВНИМАНИЕ.

ОПАСНО	Указывает на неизбежно опасную ситуацию, которая, если ее не предотвратить, приведет к смерти или получению серьезных травм.
ПРЕДУПРЕЖДЕНИЕ	Указывает на потенциально опасную ситуацию, которая, если ее не предотвратить, может привести к смерти или получению серьезных травм.
ВНИМАНИЕ	Указывает на потенциально опасную ситуацию, которая, если ее не предотвратить, может привести к получению травм легкой или средней тяжести.
ВАЖНО	Обращает ваше внимание на специальную техническую информацию.
ПРИМЕЧАНИЕ	Дополнительная информация для повышения эффективности использования или предотвращения неправильной эксплуатации.

Содержание

Введение.....3
Расшифровка условных обозначений.....5
Правила техники безопасности.....6
Предупреждающие и информационные наклейки.....14
Технические характеристики.....18
Общий вид изделия.....21
Эксплуатация.....22
Транспортировка.....32
Техническое обслуживание.....33
Поиск и устранение неисправностей.....54
Схемы.....58
Примечания.....60
Гарантийные обязательства.....62

Расшифровка условных обозначений

Общее предупреждение о безопасности

Остерегайтесь отбрасываемых предметов

Прочтите руководство по эксплуатации

Не допускайте нахождения посторонних лиц вблизи газонокосильной машины

Не прикасайтесь к деталям газонокосильной машины до полной остановки их движения. Ножи продолжают вращаться после выключения газонокосильной машины, вращающийся нож может нанести травму

Не перевозите пассажиров

Держите руки и ноги на безопасном расстоянии от ножей

Не используйте машину на склонах с углом более 15°

Перед проведением технического обслуживания остановите двигатель и дождитесь остановки всех деталей

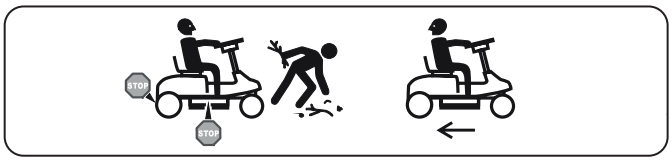

Не проводите никаких работ рядом с газонокосильной машиной при работающем двигателе, соблюдайте особую осторожность при движении задним ходом

Используйте средства защиты органов зрения и слуха

Держите руки и ноги подальше от движущихся или вращающихся частей

Вращающийся ременной привод может стать причиной серьезной травмы. Прежде чем забираться под газонокосильную машину, выключите двигатель и дождитесь остановки всех движущихся частей

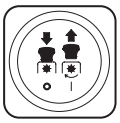

Символы выключателя ВОМ
0. ВОМ выключен
1. ВОМ включен

1. ВЫКЛ

2. ВКЛ

3. ПУСК

Держите руки и ноги на безопасном расстоянии от косилки

Правила техники безопасности

Безопасные методы работы

Обучение

ПРЕДУПРЕЖДЕНИЕ

Данная газонокосильная машина не предназначена для использования лицами (в том числе детьми) с ограниченными физическими, сенсорными или умственными способностями, а также при отсутствии опыта и знаний, за исключением случаев, когда лицо, ответственное за безопасность этих лиц, осуществляет надзор за ними или провело с ними разъяснительную работу относительно использования косилки. Следите за детьми и не позволяйте им играть с косилкой.

- Прочитайте данное руководство по эксплуатации и другие учебные материалы.
- Ознакомьтесь с процедурой безопасной эксплуатации оборудования, органами управления и знаками безопасности.
- Все операторы и механики должны пройти обучение. За обучение пользователей отвечает владелец.
- Не позволяйте детям или необученным людям управлять газонокосильной машиной или обслуживать ее. В законодательстве вашего региона могут присутствовать возрастные ограничения для операторов.
- Управлять газонокосильной машиной должны только взрослые и подростки старшего возраста, но даже подростки старшего возраста должны быть под присмотром взрослых. Убедитесь в том, что подросток:
  1. прочитал и понял руководство по эксплуатации и осознает риски, связанные с эксплуатацией и обслуживанием газонокосильной машины;
  2. является достаточно взрослым, чтобы соблюдать осторожность;
  3. его физические размеры и вес позволяют ему комфортно пользоваться органами управления и работать с косилкой, не подвергая себя рискам.
- Владелец/пользователь может предотвратить несчастные случаи или травмы, произошедшие с ним самим, другими людьми или имуществом, и несет ответственность за их последствия.

Подготовка к началу работы

- Оцените физические особенности местности, чтобы определить, какие принадлежности и навесное оборудование необходимы для правильного и безопасного выполнения работы. Используйте только те принадлежности и навесные приспособления, которые были одобрены компанией CAIMAN.
- Надевайте соответствующую одежду, включая защитные очки, надежную обувь и средства защиты органов слуха. Запрещается работать с газонокосильной машиной босиком или в открытой обуви. Длинные волосы, свободная одежда или украшения могут запутаться в движущихся деталях.

ВНИМАНИЕ

Звуковой шум при работе этой газонокосильной машины превышает 85 дБА возле уха оператора и может привести к потере слуха в случае длительного воздействия.

- При работе с этой газонокосильной машиной надевайте средства защиты органов слуха.
- Осмотрите место, где будет использоваться газонокосильная машина, и уберите все камни, игрушки, палки, провода, кости и другие посторонние предметы, которые могут отбрасываться газонокосильной машиной с нанесением травмы оператору или окружающим.

ОПАСНО

В определенных условиях бензин чрезвычайно огнеопасен, а его пары взрывоопасны.
В случае вспышки или взрыва бензина вы и другие люди можете получить ожоги, а имущество – повреждение.

- Заправляйте топливный бак на ровной поверхности, на открытом пространстве, когда двигатель холодный. Вытирайте весь пролитый бензин.
- Никогда не заправляйте топливный бак и не сливайте жидкости из газонокосильной машины в помещении или в закрытом прицепе.
- Не заполняйте топливный бак полностью. Заполните топливный бак до нижнего края заливной горловины. Пустое пространство в баке позволяет бензину расширяться. Переполнение может привести к утечке топлива или повреждению двигателя или выхлопной системы.
- Работы с бензином следует проводить вдали от открытого огня или мест, где пары бензина могут воспламениться от искры. При работе с бензином запрещается курить.
- Храните бензин в одобренных производителем емкостях и в недоступном для детей месте.
- При необходимости перед запуском двигателя долейте топливо до необходимого уровня. Запрещается снимать крышку топливного бака или доливать топливо при работающем или горячем двигателе.
- В случае пролива топлива не пытайтесь запустить двигатель. Удалитесь из зоны разлива и не создавайте источников возгорания до тех пор, пока пары топлива не рассеются.

ОПАСНО

При определенных условиях во время заправки топливом может произойти разряд статического электричества с возникновением искры, которая может воспламенить пары бензина. В случае вспышки или взрыва бензина вы и другие люди можете получить ожоги, а имущество – повреждение.

- Запрещается эксплуатировать газонокосильную машину, пока выхлопная система не будет полностью установлена на место и приведена в надлежащее рабочее состояние.
- Перед заправкой всегда ставьте емкости с бензином на землю вдали от вашего транспортного средства.
- Не заправляйте емкости для бензина в салоне транспортного средства или на платформе грузовика или прицепа, поскольку ковры в салоне или пластиковая обшивка на платформе грузовика могут изолировать емкость и замедлить снятие статического заряда.
- Заправляя работающее на бензине оборудование, снимите его с грузовика или прицепа, если это не слишком обременительно, и заправляйте оборудование, только поставив его колесами на землю.
- Если это невозможно, то заправляйте такое оборудование на грузовике или прицепе из переносной емкости, а не из форсунки бензоколонки.
- Если использовать бензозаправочную форсунку необходимо, держите форсунку так, чтобы она прикасалась к краю отверстия топливного бака или емкости все время до окончания заправки. Не используйте устройство для фиксации форсунки в открытом состоянии.

ПРЕДУПРЕЖДЕНИЕ

Бензин вреден или смертельно опасен для организма при проглатывании. Длительное воздействие паров вызвало рак у лабораторных животных. Несоблюдение мер предосторожности может привести к серьезным травмам или заболеваниям.

- Избегайте длительного вдыхания паров.
- Держите лицо подальше от форсунки и отверстия бензобака/емкости.
- Не допускайте попадания в глаза или на кожу.
- Никогда не откачивайте ртом.

ПРЕДУПРЕЖДЕНИЕ

Во время работы эта газонокосильная машина создает электромагнитное поле. При определенных обстоятельствах это поле может мешать работе активных или пассивных медицинских имплантатов. Чтобы снизить риск серьезных или смертельных травм, мы рекомендуем людям с медицинскими имплантатами перед эксплуатацией этой газонокосильной машины проконсультироваться с врачом и производителем медицинских имплантатов.

- Убедитесь, что датчики присутствия оператора, предохранительные выключатели и защитные кожухи установлены и функционируют надлежащим образом. Если они не функционируют надлежащим образом, работать с газонокосильной машиной запрещается.

Эксплуатация

ПРЕДУПРЕЖДЕНИЕ

В процессе работы детали двигателя, особенно глушитель, сильно нагреваются. При контакте с ними могут возникнуть сильные ожоги, а мусор (например, листья, трава, кустарник и т.д.) может загореться.

- Прежде чем прикасаться к деталям двигателя, особенно к глушителю, дайте им остыть.
- Убирайте накопившийся мусор из зоны вблизи глушителя и двигателя.

ПРЕДУПРЕЖДЕНИЕ

Выхлопные газы двигателя содержат угарный газ, который является смертельным ядом без запаха и может убить вас.

Не запускайте двигатель в помещении или в небольшом замкнутом пространстве, где может создаваться опасная концентрация угарного газа.

- Работайте только при дневном или хорошем искусственном освещении, держась подальше от ям и скрытых опасностей.
- Молния может стать причиной серьезных травм или смерти. Если вы увидели молнию или услышали гром, прекратите работу с газонокосильной машиной и найдите укрытие.
- Перед запуском двигателя убедитесь, что все рычаги управления движением находятся в нейтральном положении, а стояночный тормоз включен. Пристегивайте ремни безопасности при поднятом и зафиксированном положении защитной дуги.
- Никогда не эксплуатируйте косилку с поврежденными защитными кожухами, щитками или крышками. Всегда следите за тем, чтобы защитные щитки, ограждения, выключатели и другие предохранительные приспособления были на месте и в надлежащем рабочем состоянии.
- Никогда не косите с поднятым, снятым или модифицированным выпускным дефлектором за исключением случаев, когда установлена и работает должным образом система сбора травы или комплект для мульчирования.
- Нельзя менять настройки системы управления двигателем или увеличивать частоту его оборотов.
- Ставьте газонокосильную машину на стоянку на ровной поверхности. Остановите двигатель, дождитесь остановки всех движущихся частей, выньте ключ зажигания и включите стояночный тормоз:
  - перед проверкой, очисткой или выполнением работ над газонокосильной машиной;
  - после удара о посторонний предмет или возникновения ненормальной вибрации (осмотрите косилку на предмет повреждений и выполните ремонт перед повторным запуском и эксплуатацией косилки);
  - перед очисткой от засоров.
- Когда вы на время оставляете газонокосильную машину.
- Остановите двигатель, дождитесь остановки всех движущихся частей и включите стояночный тормоз:
  - перед заправкой;
  - перед очисткой травосборника.

ПРЕДУПРЕЖДЕНИЕ

Руки, ноги, волосы, одежда или аксессуары могут запутаться во вращающихся деталях. Контакт с вращающимися частями может привести к травматической ампутации или серьезным рваным ранам.

- Запрещается эксплуатировать газонокосильную машину без установленных на место и функционирующих надлежащим образом защитных ограждений, щитков и предохранительных приспособлений.
- Держите руки, ноги, волосы, украшения и одежду подальше от вращающихся частей.
- Никогда не перевозите пассажиров. НЕ работайте с газонокосильной машиной, если вблизи находятся люди, особенно дети, или домашние животные.
- При поворотах будьте внимательны, снижайте скорость и соблюдайте осторожность. Прежде чем изменить направление движения, посмотрите назад и в стороны.
- При пересечении поверхностей без травы, а также при перемещении газонокосильной машины к месту кошения и обратно остановите ножи, замедлите движение и соблюдайте осторожность.
- Следите за траекторией выброса косилки и направляйте выброс в сторону от других людей.
- Не эксплуатируйте газонокосильную машину, если вы находитесь в состоянии алкогольного или наркотического опьянения.
- Будьте максимально осторожны при погрузке газонокосильной машины на прицеп или в грузовик или выгрузке с них.
- Проявляйте осторожность при приближении к «слепым» углам, кустарникам, деревьям и другим объектам, которые могут закрывать обзор.

Работа на склонах

- Будьте максимально внимательны при кошении и/или поворотах на склонах, так как может произойти потеря сцепления с грунтом и/или опрокидывание. Оператор несет ответственность за безопасную работу на склонах.

ПРЕДУПРЕЖДЕНИЕ

Работа на мокрой траве или крутых склонах может привести к скольжению и потере управления. Перескакивание колес через бордюры, канавы, крутые берега или воду может привести к опрокидыванию, что может стать причиной серьезных травм, смерти или утопления.

- Не косите склоны, когда трава влажная.
- Не косите вблизи обрывов или воды.
- Не косите траву на склонах круче 15 градусов.
- На склонах снижайте скорость и будьте предельно осторожны.
- Избегайте внезапных поворотов и резкого изменения скорости.
- Держите защитную дугу в поднятом и зафиксированном положении и используйте ремень безопасности.
- Чтобы определить примерный угол наклона скашиваемого участка, см. внутреннюю сторону задней обложки.
- Пользуйтесь несамоходной газонокосильной машиной и/или ручным триммером вблизи обрывов, канав, крутых берегов или воды. (Рис. 1).

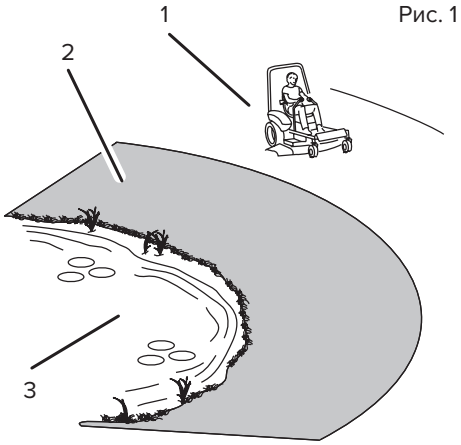

Рис. 1

Рисунок 1:

1) Безопасная зона – используйте данную газонокосильную машину здесь на склонах менее 15 градусов
2) Опасная зона – используйте несамоходную газонокосильную машину и/или ручной триммер на склонах более 15 градусов, вблизи обрывов и воды
3) Вода

- Уберите из зоны кошения или отметьте препятствия, такие как камни, сучья деревьев и т.д. За высокой травой могут находиться препятствия.
- Следите за канавами, ямами, камнями, провалами и подъемами, которые изменяют угол наклона, так как неровности рельефа могут привести к опрокидыванию газонокосильной машины .
- Избегайте резких стартов при кошении в гору, так как косилка может опрокинуться назад.
- Помните, что при движении на мокрой траве, крутых склонах или спусках может произойти потеря сцепления газонокосильной машины с поверхностью земли. Потеря сцепления ведущих колес с поверхностью земли может привести к скольжению и потере тормозной способности и управления.
- Работая на склоне, всегда избегайте резких стартов или остановок. Если колеса потеряли сцепление с поверхностью земли, отключите ножи и медленно съезжайте со склона.
- Следуйте рекомендациям производителя по использованию колесных грузиков или противовесов для повышения устойчивости.
- Будьте предельно внимательны, работая с травосборниками и навесными приспособлениями. Они могут нарушить устойчивость газонокосильной машины и привести к потере управления.

Использование системы защиты от опрокидывания (ROPS)

- На данной газонокосилке установлена система защиты от опрокидывания (защитная дуга).

ПРЕДУПРЕЖДЕНИЕ

При опущенной защитной дуге система защиты от опрокидывания не работает. Перескакивание колес через бордюры, канавы, крутые берега или воду может привести к опрокидыванию, что может стать причиной серьезных травм, смерти или утопления.

- Не демонтируйте ROPS.
- Держите защитную дугу в поднятом и зафиксированном положении и используйте ремень безопасности.
- Опускайте защитную дугу только в случае крайней необходимости.
- Не пристегивайте ремень безопасности, когда защитная дуга опущена.
- Ведите газонокосильную машину медленно и осторожно.
- Поднимите защитную дугу, как только это позволит свободное пространство.
- Убедитесь, что ремень безопасности можно быстро отстегнуть в случае чрезвычайной ситуации.
- Прежде чем проехать под какими-либо объектами (такими как ветки, дверные проемы и электрические провода), убедитесь в наличии достаточного свободного пространства и не касайтесь их.
- В случае опрокидывания отвезите газонокосильную машину к авторизованному дилеру для проверки системы ROPS.
- Замените поврежденную систему ROPS. Не пытайтесь сами отремонтировать или переделать.
- Любые принадлежности, изменения или навесные приспособления, устанавливаемые на ROPS, должны быть одобрены компанией CAIMAN.

Техническое обслуживание и хранение

- Отключите приводы, поставьте газонокосильную машину на стояночный тормоз, остановите двигатель и выньте ключ или отсоедините провод свечи зажигания. Перед регулировкой, чисткой или ремонтом дождитесь остановки движения всех частей.
- Не допускайте скопления на двигателе или вблизи него травы, листьев, излишней смазки или масла, а также другого мусора, который может скапливаться в этих местах. Эти материалы могут стать горючими и привести к пожару.
- Оставляя газонокосильную машину на хранение, дайте двигателю остыть. Не храните вблизи пламени или в закрытых помещениях, где есть открытый огонь или нагревательные приборы.
- Отключите подачу топлива при хранении или транспортировке. Не храните топливо вблизи открытого огня и не сливайте его в помещении.
- Ставьте газонокосильную машину на стоянку на ровной поверхности. Никогда не допускайте к обслуживанию газонокосильной машины необученный персонал.
- Используйте домкраты для поддержки частей газонокосильной машины , когда это требуется.
- Осторожно снимайте давление с деталей с накопленной энергией.
- Перед выполнением любых ремонтных работ отсоедините аккумулятор или отсоедините провод свечи зажигания. Сначала отсоедините отрицательную клемму, а в последнюю очередь – положительную. Подключение выполняйте в обратной последовательности: сначала положительную клемму, а в последнюю очередь – отрицательную.
- При проверке ножей будьте осторожны. При обслуживании ножей оберните нож(-и) или наденьте перчатки и соблюдайте осторожность. Заменяйте только поврежденные ножи. Никогда не выпрямляйте и не сваривайте их.

- Держите руки и ноги подальше от движущихся частей. По возможности не выполняйте регулировки при работающем двигателе.
- Заряжайте аккумуляторы на открытом хорошо проветриваемом месте, вдали от искр и пламени. Отключите зарядное устройство от сети, прежде чем подключать к аккумулятору или отключать от него. Надевайте защитную одежду и используйте изолированные инструменты.

ОПАСНО

При зарядке или запуске от внешнего источника аккумулятор может выделять взрывоопасные газы. Газы из аккумулятора могут взорваться, что может привести к серьезным травмам.

- Не допускайте искр, пламени или сигарет вблизи аккумулятора.
- При зарядке или использовании аккумуляторной батареи в закрытом помещении проветривайте помещение.
- Следите за тем, чтобы канал вентиляции аккумуляторной батареи был всегда открыт, если батарея заполнена кислотой.
- Находясь возле аккумуляторной батареи, обязательно защищайте глаза и лицо.

ОПАСНО

Электролит аккумулятора содержит серную кислоту. Она ядовита и может вызвать серьезные ожоги. При попадании электролита внутрь организма может привести к летальному исходу, а его попадание на кожу – к серьезным ожогам.

- При работе с электролитом надевайте защитные очки, защищающие глаза, и резиновые перчатки для защиты кожи и одежды.
- Не глотайте электролит.
- Если произошел несчастный случай с электролитом, промойте пораженное место водой и немедленно обратитесь к врачу.

ВНИМАНИЕ

Если выключатель зажигания находится в положении ON (Вкл.), существует вероятность искрения и приведения деталей в движение. Искры могут вызвать взрыв, а случайное прикосновение к движущимся частям может привести к травмам.
Перед зарядкой аккумулятора убедитесь, что выключатель зажигания находится в положении OFF (Откл.).

- Следите за тем, чтобы все ограждения, щитки и все защитные устройства были на месте и находились в надежном рабочем состоянии.
- Периодически проверяйте затяжку всех болтов.
- Часто проводите проверку на наличие изношенных или разрушающихся компонентов, которые могут представлять опасность.

ПРЕДУПРЕЖДЕНИЕ

Снятие или модификация оригинального оборудования, деталей и/или принадлежностей может привести к изменению условий гарантии, управляемости и безопасности газонокосильной машины . Несанкционированное изменение оригинального оборудования или неиспользование оригинальных деталей CAIMAN может привести к серьезным травмам или смерти. Несанкционированные изменения в газонокосилке, двигателе, топливной или вентиляционной системе могут нарушить действующие стандарты безопасности, такие как: ANSI, OSHA и NFPA и/или государственные нормы, такие как EPA и CARB.

ПРЕДУПРЕЖДЕНИЕ

Вырывающаяся под давлением гидравлическая жидкость может проникнуть под кожу и нанести травму. Жидкость, случайно попавшая под кожу, должна быть удалена хирургическим путем в течение нескольких часов врачом, знакомым с этой формой травмы, иначе может возникнуть гангрена.

- Прежде чем подавать давление в гидравлическую систему (если газонокосильная машина оборудована гидравлической системой), убедитесь, что все шланги и трубопроводы гидравлической жидкости находятся в хорошем состоянии, а все гидравлические соединения и фитинги затянуты.
- Держите тело и руки подальше от утечек из мелких отверстий или форсунок, из которых вырывается гидравлическая жидкость под высоким давлением.
- Для поиска утечек в гидравлической системе используйте картон или бумагу, а не руки.
- Перед выполнением любых работ с гидравлической системой сбросьте давление в гидравлической системе до безопасного уровня, установив рычаги управления движением в нейтральное положение и заглушив двигатель.

Предупреждающие и информационные наклейки

- Следите за тем, чтобы все знаки безопасности были разборчивыми. Протирайте знаки безопасности и информационные наклейки от жира, грязи и мусора.
- Замените все изношенные, поврежденные или утерянные знаки безопасности.
- При установке сменных компонентов убедитесь, что на них нанесены действующие знаки безопасности.
- Если установлено навесное оборудование или принадлежность, проследите за тем, чтобы действующие знаки безопасности были видны.
- Новые знаки безопасности можно получить у официального дилера или дистрибьютора оборудования CAIMAN.
- Знаки безопасности можно крепить, отклеив подложку с тыльной стороны, чтобы обнажить клейкую поверхность. Наклеивайте только на чистую, сухую поверхность. Разгладьте, чтобы удалить пузырьки воздуха.

Ознакомьтесь со следующими знаками безопасности и информационными наклейками. Они имеют критическое значение для безопасной работы вашей профессиональной косилки CAIMAN.

ВОЗДУШНАЯ ЗАСЛОНКА

ДРОССЕЛЬНАЯ ЗАСЛОНКА

1. Дроссельная заслонка – медленно
2. Дроссельная заслонка – быстро
3. Воздушная заслонка – вкл.
4. Воздушная заслонка – выкл.

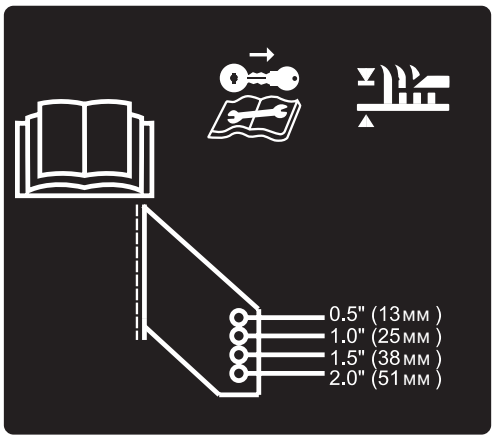

РЕГУЛИРОВКА ДЕКИ

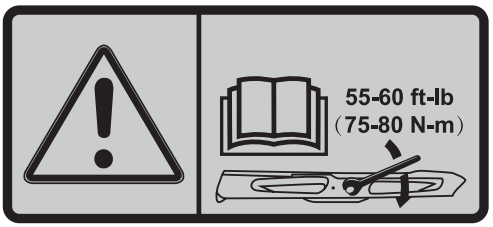

МОМЕНТ ЗАТЯЖКИ НОЖЕЙ

ПРЕДУПРЕЖДЕНИЕ

ГЛУШИТЕЛЬ

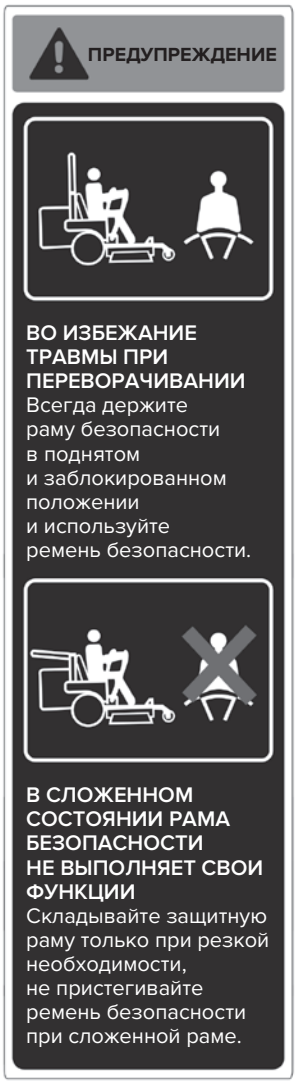

ROPS (СИСТЕМА ЗАЩИТЫ ОТ ОПРОКИДЫВАНИЯ)

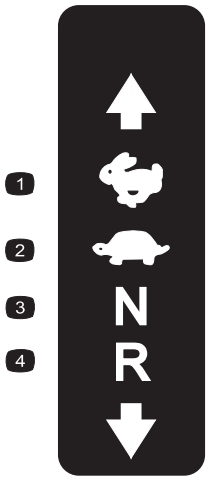

УПРАВЛЕНИЕ ДВИЖЕНИЕМ

1. Быстро
2. Медленно
3. Нейтральное положение
4. Обратный ход

КРЫШКА БОКОВОГО ВЫБРОСА

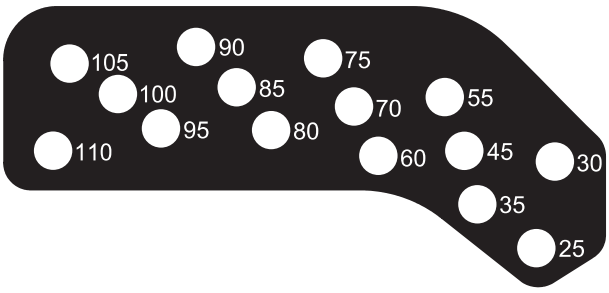

ВЫСОТА

ОБСЛУЖИВАНИЕ

БАК

ПРЕДУПРЕЖДЕНИЕ

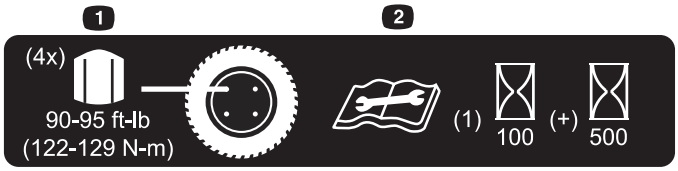

КОЛЕСО

1. Крутящий момент затяжки гайки крепления колесного диска 90–95 фунт-фунтов (122–129 Н-м) (4x)
2. Перед выполнением каких-либо работ по техническому обслуживанию прочтите и изучите руководство по эксплуатации, проверяйте крутящий момент после первых 100 часов работы, а затем через каждые 500 часов.

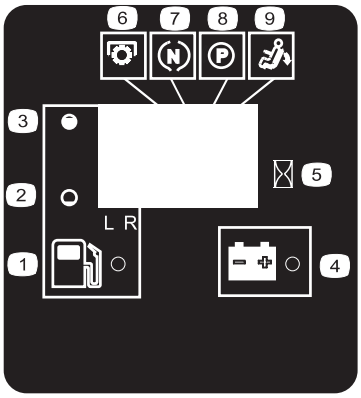

КОНСОЛЬ

Отображение сообщений

1. Топливо
2. Пустой
3. Полный
4. Аккумуляторная батарея
5. Счетчик моточасов
6. ВОМ
7. Нейтральное положение
8. Стояночный тормоз
9. Датчик присутствия оператора

L. Левый топливный бак
R. Правый топливный бак

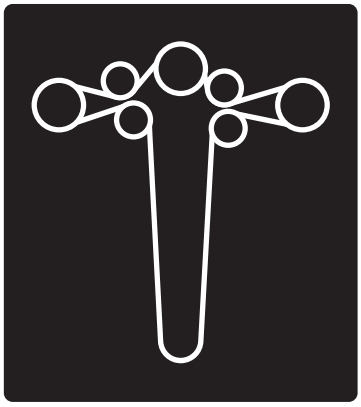

ШКИВ

ПРЕДУПРЕЖДЕНИЕ

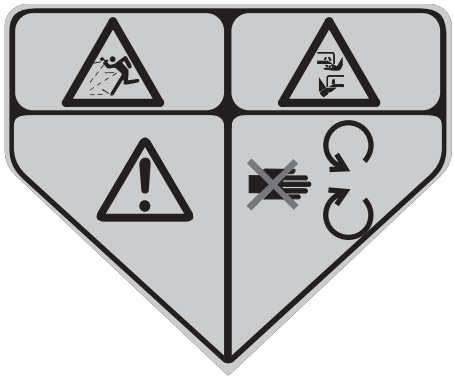

DECK (ДЕКА)

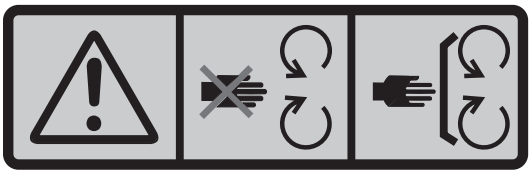

ДЕКА

DISCHARGE (ВЫБРОС)

БАК

ШКИВ ДВИГАТЕЛЯ

ШПИНДЕЛЬ НОЖА

Технические характеристики

Модель	Zero 125K
Двигатель*	Kawasaki FX850V
Тип моторного масла	Высококачественное моторное масло CAIMAN 4T градации 5W-40 для 4-тактных двигателей
Число оборотов	Полная скорость: 3750 ± 50 об/мин (ВОМ не подключен) Холостой ход: 1500 +100/-250 об/мин
Топливная система	
Вместимость	25 л (модель с шириной деки 125)
Топливный фильтр	Оригинальный топливный фильтр KAWASAKI
Запорный клапан подачи топлива	Все клапаны: 1/4 оборота (ON (Откр.), OFF (Закр.)) Восьмисегментный дисплей уровня топлива – правая панель управления. Световая индикация низкого уровня топлива
Электрическая система	
Зарядная система	Генератор, работающий от маховика
Зарядное устройство	KAWASAKI 15 A
CCA	285CCA
Напряжение аккумулятора	12 В, BCL U1L-285
Полярность	Отрицательный полюс на массе
Предохранитель	Главный предохранитель на 25 ампер, 3шт
Сиденье	
Тип	Стандартное сиденье с высокой спинкой, очень широкой поролоновой подушкой с внутренней подвеской, толстым подголовником, двухцветным покрытием, подлокотниками, встроенным датчиком присутствия оператора и системой защиты сиденья от вибрации. Некоторые модели оснащены подвесным сиденьем градации люкс (регулируемая пружинная подвеска) с высокой спинкой, подлокотниками и встроенным датчиком присутствия оператора. Высота сиденья не меняется
Крепление	Шарнирная рама сиденья, позволяющая наклонять сиденье. В наклонном положении сиденье удерживается с помощью опорной тяги. Регулируемое перемещение вперед и назад по направляющим сиденья
Подлокотники	Регулируемые откидные подлокотники с пенопластовой подбивкой
Датчик присутствия оператора	Встроенный в сиденье датчик. Функция задержки в датчике присутствия оператора предотвращает его срабатывание при работе на неровных участках земли
Гидростатическая система ходового привода**	
Две унифицированные гидростатические трансмиссии	ZT3400
Насос	12 куб. см/об.
Двигатель	16,4 куб. см/об.
Тип гидравлического масла	Моторное масло 20W-50
Объем гидравлического масла	450–3550 мл
Скорость	16 км/ч при движении вперед 12 км/ч при движении задним ходом
Тип стояночного тормоза	Тормоз с внутренним диском
Вес с шинами	500 кг

* Технические характеристики двигателя: см. руководство по эксплуатации двигателя.

** Клапаны разблокировки ведущих колес позволяют перемещать газонокосильную машину при неработающем двигателе.

Рекомендации по топливу

- Для достижения наилучших результатов используйте только чистый, свежий, неэтилированный бензин с октановым числом 92 или выше (метод оценки (R+M)/2).
- Допускается использование кислородсодержащего топлива с содержанием этанола до 10% или МТБЭ до 15% по объему.
- Не используйте смеси бензина с этанолом, содержащие более 10% этанола по объему. В результате могут возникнуть проблемы с эффективностью работы и/или произойдут повреждения двигателя, на которые не распространяется гарантия.
- Не используйте бензин, содержащий метанол.
- Не храните топливо в топливном баке или в топливных емкостях в течение зимы, если не используется топливный стабилизатор.
- Не добавляйте масло в бензин.

Система защитной блокировки

- ЖК-индикаторы ВОМ, стояночного тормоза, рычагов привода и присутствия оператора отображаются на дисплее сообщений на правой панели управления.
- Для запуска двигателя необходимо отключить ВОМ, развести рычаги управления движением друг от друга (привести в зафиксированное нейтральное положение) и включить тормоз. (Для запуска двигателя не обязательно, чтобы оператор находился на сиденье.)
- Оператор должен находиться на сиденье, когда включен ВОМ, рычаги управления движением сведены друг к другу и тормоз отпущен, иначе двигатель остановится.

ПРИМЕЧАНИЕ:

Двигатель будет продолжать работать, если ВОМ отключен, рычаги управления двигателем разведены друг от друга, а оператор не находится на сиденье.

Органы управления

Рулевое управление и управление движением:

- Расположенные с обеих сторон консоли отдельные рычаги управляют скоростью и направлением движения соответствующих ведущих колес.
- Рулевое управление осуществляется путем изменения положения рычагов относительно друг друга.
- Разведение рычагов управления движением друг от друга (в пазы) фиксирует приводную систему в нейтральном положении.
- Переключатель активации ВОМ: включает электромагнитное сцепление (с приводным ремнем), которое приводит в движение ножи косилки.
- Педаль для подъема деки: ножная педаль, поднимающая деку.
- Транспортный замок:
  - Положение фиксации: автоматически защелкивается в транспортном положении.
  - Положение разблокировки: дека не фиксируется в транспортном положении.

ПРИМЕЧАНИЕ:

Рычаги управления движением устанавливаются на двух значениях высоты.

Шины и колеса	
Ведущие	
	Пневматические (заполненные воздухом)
Размер деки	125
Количество	2
Протектор	Turf Master
Размер	20×10-8 (48)
Число слоев корда	4
Давление	90 кПа
Передние полупневматические колеса-ролики	
Размер деки	125
Количество	2
Протектор	Гладкий
Размер	13×5,00-6
Число слоев корда	4
Давление	Н/П
Режущая дека	
Ширина кошения	122 см
Выброс	Боковой выброс
Размер ножа	41 см
Шпиндели для ножей	Шпиндели из твердой стали с подшипниками с внутренним диаметром 25 мм
Привод деки	Электромагнитное сцепление: клиновидный ремень типа B с роликом самонатяжения
Дека	Боковой выброс: полностью плавающая дека крепится к передней части несущей рамы. Противоскальпирующие ролики обеспечивают максимальную защиту газона. Конструкция деки обеспечивает сбор травы в травосборник, боковой выброс
Глубина деки	14 см
Регулировка высоты кошения	Ножной рычаг используется для регулировки высоты кошения от 10 мм до 115 мм с шагом 6,4 мм
Комплект для мульчирования	Поставляется по отдельному заказу

Габаритные размеры	Модели с боковым выбросом (125 дека)
Общая ширина	
Без деки	125 см
Дефлектор поднят	46118,9 см
Дефлектор опущен	147,4 см
Общая длина	
Защитная дуга поднята	214,6 см
Защитная дуга опущена	214,6 см
Общая высота	
Защитная дуга поднята	166 см
Защитная дуга опущена	125 см
Ширина протектора: (от центра до центра шин, по ширине)	
Ведущие колеса	97,8 см
Передние колеса-ролики	85 см
Колесная база	126,6 см
Вес	462,6 кг

Общий вид изделия

Рис. 2

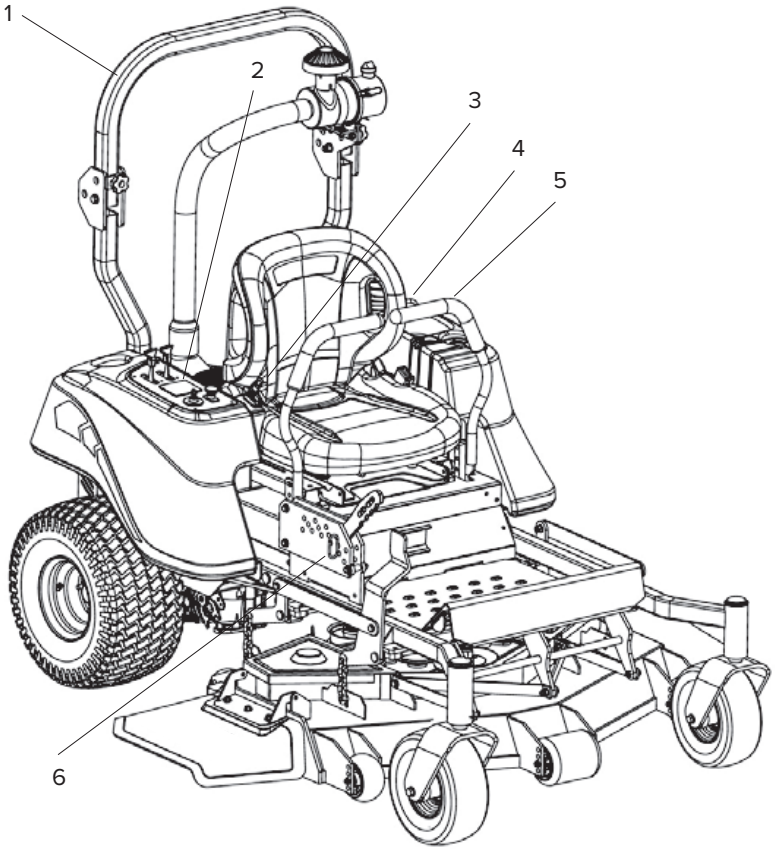

1) Система защиты от опрокидывания (ROPS)
2) Органы управления двигателем (правая консоль)
3) Ремень безопасности
4) Крышка топливного бака
5) Рычаги управления движением
6) Регулировка высоты кошения

Требования к крутящему моменту

Местоположение болта	Крутящий момент
Гайка крепления шкива привода ножа	190–197 Н-м
Болт крепления ножа (смазывается противоприхватным средством)	68–81 Н-м
Гайка с нейлоновой вставкой для противоскальпирующего ролика – только в моделях с боковым выбросом (см. рис. 16)	54–61 Н-м
Болты крепления двигателя (KAWASAKI)	34–41 Н-м
Гайки крепления колес	122–129 Н-м
Болты крепления колесного двигателя	98–104 Н-м
0,5-дюймовые болты крепления системы защиты от опрокидывания (защитная дуга)	41–47 Н-м
Болт крепления муфты (зафиксирован клеем для резьбовых соединений)	41–47 Н-м

Эксплуатация

ВАЖНО

Определите левую и правую стороны газонокосильной машины, находясь в нормальном рабочем положении.

Органы управления

Рычаги управления движением

Рычаги управления движением, расположенные с обеих сторон консоли, управляют движением газонокосильной машины вперед и назад. Перемещение рычагов вперед или назад приводит к вращению колеса с той же стороны, соответственно, вперед или назад. Скорость вращения колеса пропорциональна величине перемещения рычага.

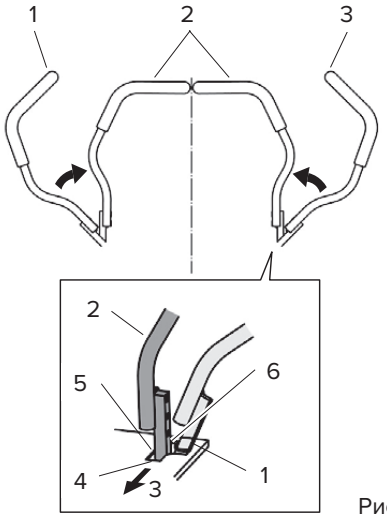

Рис. 3

Рисунок 3:

1) Зафиксированное нейтральное положение (рукоятки разведены)
2) Рабочее нейтральное положение (рукоятки сведены)
3) Передняя сторона газонокосильной машины
4) Направление вперед
5) Нейтральное положение (рабочее)
6) Обратный ход

Отведение рычагов наружу из центрального положения в Т-образный паз фиксирует их в нейтральном положении (рис. 3), и стояночный тормоз включается автоматически.
Когда рычаги управления движением находятся в нейтральном положении, на дисплее сообщений на правой части консоли появляется ЖК-индикатор (см. рис. 6).

Рычажок управления воздушной заслонкой

Находится на правой части консоли (черный рычажок) (см. рис. 4).
Воздушная заслонка используется для облегчения запуска холодного двигателя. Перемещение рычажка воздушной заслонки вперед переводит воздушную заслонку в открытое положение (ON), а перемещение рычажка воздушной заслонки назад, до упора, переводит воздушную заслонку в закрытое положение (OFF). Не запускайте прогретый двигатель с воздушной заслонкой в положении ON.

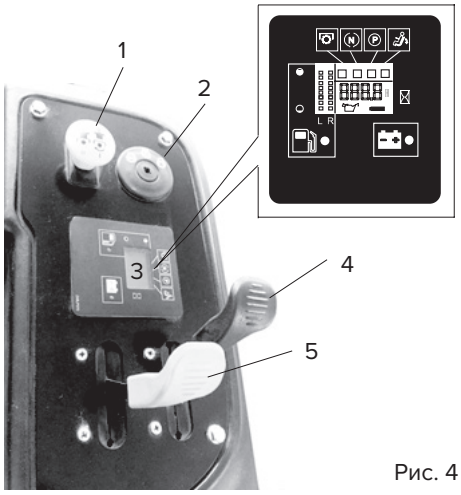

Рис. 4

Рисунок 4:

1) Переключатель активации ВОМ
2) Замок зажигания
3) Отображение сообщений
4) Рычажок дроссельной заслонки (красный)
5) Рычажок воздушной заслонки (черный)

Рычажок управления дроссельной заслонкой

Находится на правой части консоли (красный рычажок) (см. рис. 4).

Дроссельная заслонка используется для управления скоростью вращения двигателя. Перемещение рычажка дроссельной заслонки вперед увеличивает обороты двигателя, а перемещение рычажка дроссельной заслонки назад уменьшает обороты двигателя. Перемещение рычажка дроссельной заслонки вперед до упора – это полный газ.

При транспортировке газонокосильная машина должна быть привязана и задействован тормоз.

Замок зажигания

Находится на правой консоли (см. рис. 5).

Замок зажигания используется для запуска и остановки двигателя. Переключатель имеет три положения OFF (Выкл), ON (Вкл) и START (Пуск). Вставьте ключ в замок и поверните его по часовой стрелке в положение ON. Поверните по часовой стрелке в следующее положение, чтобы включить стартер (в этом положении ключ нужно удерживать, противодействуя усилию пружины). Сразу же после запуска двигателя дайте ключу вернуться в положение ON.

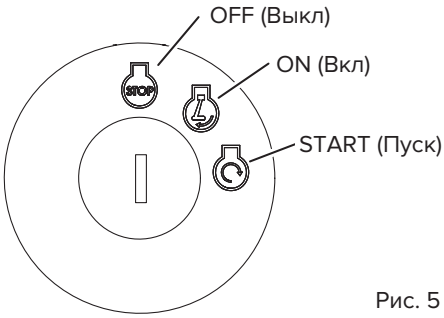

Рис. 5

ПРИМЕЧАНИЕ:

Перед запуском двигателя оператор должен находиться на сиденье и убедиться, что все рычаги управления движением разведены (фиксированное нейтральное положение), а переключатель ВОМ отключен.

Счетчик моточасов

Находится на правой консоли на дисплее сообщений (см. рис. 5 и рис. 6).

Счетчик моточасов регистрирует количество часов работы двигателя.

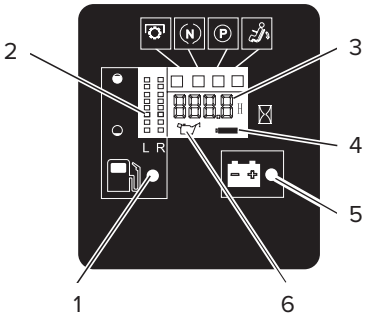

Рис. 6

Рисунок 6:

1) Световой индикатор низкого уровня топлива
2) Сегментный индикатор уровня топлива
3) ЖК-индикаторы
4) Индикация часов/напряжения
5) Световой индикатор низкого напряжения
6) Сигнал давления масла

Когда на дисплее часов/напряжения мигает десятичная точка, это означает, что счетчик моточасов ведет запись. Часы отображаются, когда вынут ключ зажигания или когда газонокосильная машина работает.

ПРИМЕЧАНИЕ:

Если перед запуском двигателя повернуть ключ зажигания в положение ON на несколько секунд, напряжение аккумулятора будет отображаться в той области, где обычно отображаются моточасы.

ПРИМЕЧАНИЕ:

ЖК-индикаторы горят, когда каждый элемент управления находится в режиме «готов к запуску» (например, индикатор горит, когда оператор находится на сиденье).

Указатель уровня топлива

Расположен на правой консоли на дисплее сообщений и в верхней части дисплея левого бака (см. рис. 4 и рис. 6).

Уровень топлива отображается в виде сегментного индикатора. Световой индикатор загорается, когда уровень топлива становится низким (в баке остается примерно один галлон).

Клапаны разблокировки ведущих колес

ПРЕДУПРЕЖДЕНИЕ

Если руки попадут в приводные вращающиеся детали под блоком двигателя, это может привести к тяжелой травме или смерти.
Заглушите двигатель, выньте ключ, дайте всем движущимся частям остановиться, прежде чем приступать к работе с клапанами разблокировки ведущих колес.

ПРЕДУПРЕЖДЕНИЕ

Двигатель и блоки гидравлического привода могут сильно нагреваться. Прикосновение к горячему двигателю или блокам гидравлического привода может привести к серьезным ожогам.
Дайте двигателю и гидравлическому приводу полностью остыть, прежде чем приступать к работе с клапанами разблокировки ведущих колес.

Клапаны разблокировки ведущих колес располагаются в верхней части моноблочных гидравлических приводных узлов, под блоком двигателя.
Если газонокосильную машину нужно толкать вручную, эти клапаны должны находиться в положении «разблокировано» (см. рис. 7).
Разблокируйте сиденье и поверните его вперед, чтобы открыть гидравлические приводные узлы.

На болте фиксации находится рычаг, который совмещен с осевой линией.
Чтобы разблокировать систему привода, поверните рычаг до конца его рабочего хода, чтобы приблизиться к осевой линии.
Чтобы вернуть систему привода в исходное состояние, верните рычаг на другой конец рабочего хода, чтобы приблизиться к вентилятору охлаждения.
Теперь газонокосильную машину нельзя толкать вручную.

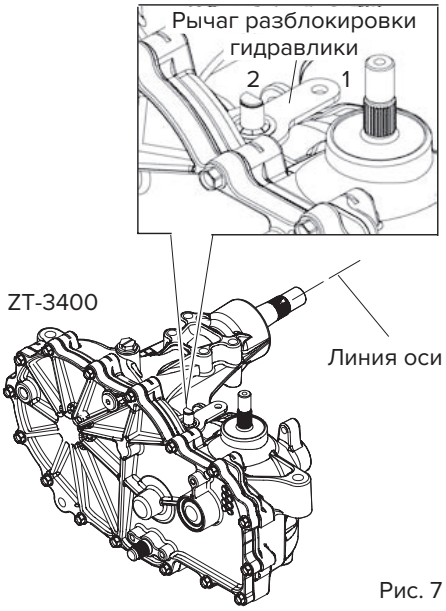

Рис. 7

1) Рычаг в положении «работа»
2) Рычаг в положении «разблокировано»

ПРИМЕЧАНИЕ:

Прежде чем вновь приступить к использованию газонокосильной машины, необходимо вернуть этот рычаг в исходное положение.

Не буксируйте газонокосильную машину, пока не разблокируете системы привода.

Переключатель активации ВОМ

Находится на правой консоли (см. рис. 4).
Для того, чтобы привести в движение ножи, этот переключатель необходимо вытянуть (поднять вверх).
Чтобы отключить привод ножей, переключатель следует утопить.
ЖК-индикатор загорится, когда переключатель ВОМ будет утоплен (см. рис. 6).

Индикатор низкого напряжения

Находится на правой консоли на дисплее сообщений (см. рис. 4 и рис. 6).
Если при работающем двигателе на дисплее сообщений появляется этот ЖК-индикатор, это свидетельствует о низком напряжении (менее 12,3 вольта).

ПРИМЕЧАНИЕ:

Этот индикатор обычно появляется при выключенном двигателе и повороте ключа зажигания в положение ON.

Педаль подъема деки

Находится в правом переднем углу напольной площадки.
Чтобы поднять режущую деку, нажмите на педаль вперед. Чтобы режущая дека опустилась на заданную высоту, дайте возможность педали переместиться назад.

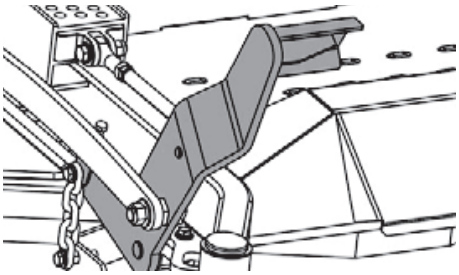

Транспортный замок

Находится на тыльной стороне пластин регулировки кошения.
Нажмите на педаль подъема деки и держите, пока транспортный замок не защелкнет регулировочный рычаг, а затем отпустите педаль. Теперь дека зафиксирована в транспортном положении (рис. 8).
В незафиксированном положении дека будет автоматически возвращаться на исходную высоту кошения при опускании педали (см. поз. 3 на рис. 8).

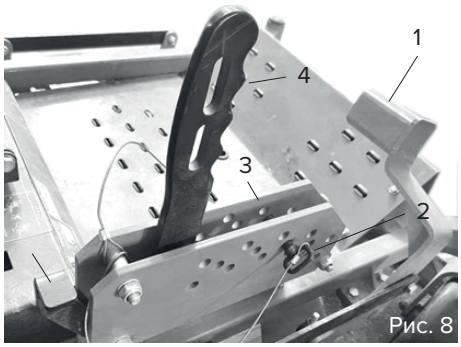

Рис. 8

1) Педаль подъема деки
2) Установочный штифт
3) Пластина подъема деки
4) Регулировочный рычаг
5) Рычаг траспортного замка

Подготовка к запуску

Заправьте топливный бак на ровной поверхности. Дополнительную информацию о бензине см. в пункте «Рекомендации по топливу» в разделе «Технические характеристики».
Не добавляйте масло в бензин.
Не переполняйте топливный бак. Заполните топливный бак до нижнего края заливной горловины. Пустое пространство в баке позволяет бензину расширяться. Переполнение может привести к утечке топлива или повреждению двигателя или выхлопной системы.
Убедитесь в том, что вы уяснили информацию об органах управления, их расположении, функциях и требованиях безопасности.
Обратитесь к разделу «Техническое обслуживание» и выполните все необходимые действия по осмотру и техническому обслуживанию.

Инструкция по эксплуатации

Поднимите систему защиты от опрокидывания (ROPS)

ВАЖНО

Защитная дуга является неотъемлемым и эффективным предохранительным устройством газонокосильной машины. В процессе эксплуатации газонокосильной машины держите защитную дугу в поднятом и зафиксированном положении и используйте ремень безопасности. Опускайте защитную дугу на короткое время только в случае крайней необходимости.

1. Чтобы зафиксировать верхний обод защитной дуги в поднятом положении, штифт должен быть полностью вставлен (положение «Работа»), как показано на рис. 9.

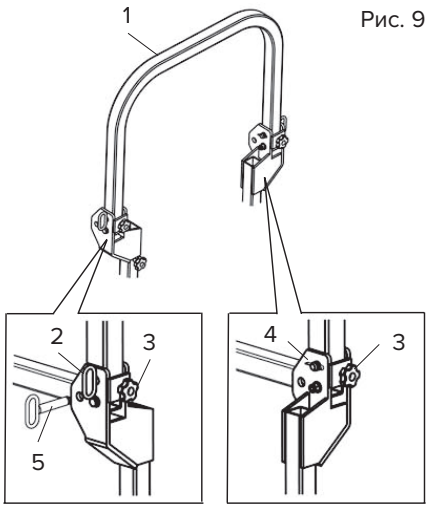

Рис. 9

Рисунок 9:
1) Верхний обод защитной дуги
2) Штифт в положении «Работа»
3) Стопорная ручка-барашек для крепления верхнего обода
4) Вставьте шплинт, чтобы зафиксировать штифт
5) Штифт в положении «Транспортировка»

2. Перед транспортировкой выньте штифты, чтобы опустить защитную дугу.
3. Чтобы вернуться в рабочее положение, поднимите защитную дугу, а затем установите штифты в рабочее положение.
4. Вставьте шплинт 4 и зафиксируйте его.
5. Поверните стопорную ручку-барашек 3, чтобы закрепить верхний обод защитной дуги.

ВАЖНО

Всегда используйте ремень безопасности, когда защитная дуга находится в рабочем (поднятом) положении. Убедитесь, что задняя часть сиденья зафиксирована с помощью защелки.

Регулировка высоты скашивания

Располагается с правой стороны сиденья.

Нажимая ногой на педаль, выньте установочный штифт и поверните рычаг, чтобы поднять режущую деку на нужную высоту,

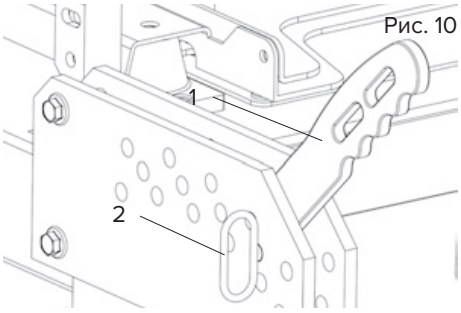

Рис. 10

Рисунок 10:

1) Регулировочный рычаг
2) Установочный штифт

Запуск двигателя

1. Оператор садится на сиденье.
2. Переведите рычаги управления движением в зафиксированное нейтральное положение и включите стояночный тормоз.
3. Нажмите на переключатель ВОМ, чтобы перевести его в положение «расцепление»
4. Установите дроссельную заслонку посредине между положениями «SLOW» (Медленно) и «FAST» (Быстро).
5. Если двигатель холодный, выжмите рычаг воздушной заслонки вперед в положение «ON».
   На прогретом двигателе оставьте воздушную заслонку в положении «OFF».
6. Поверните выключатель зажигания в положение «START» (Пуск). Отпустите ключ, как только запустится двигатель.

ВАЖНО

Не делайте попыток запустить двигатель длительностью более десяти секунд за раз. Если двигатель не запускается, давайте ему остыть в течение 60 секунд между попытками запуска. Несоблюдение этих рекомендаций может привести к перегоранию двигателя стартера.

7. Если воздушная заслонка находится в положении «ON», постепенно возвращайте ее в положение «OFF» по мере прогрева двигателя.

Включение ВОМ в зацепление

ОПАСНО

Вращающиеся ножи под декой косилки представляют опасность. Соприкосновение с ножом может привести к серьезным травмам или смерти.

Не подставляйте руки или ноги под косилку или деку, когда ножи включены.

ОПАСНО

При незакрытом отверстии выброса в сторону оператора или посторонних людей могут вылетать предметы. Кроме того, возможен контакт с ножом. Вылетающие предметы или контакт с ножом могут привести к серьезным травмам или смерти.

ОПАСНО

Никогда не косите с поднятым, снятым или модифицированным выпускным дефлектором за исключением случаев, когда установлена и работает должным образом система сбора травы или комплект для мульчирования.

Вытяжной переключатель ВОМ приводит в действие режущие ножи. Прежде чем вводить в зацепление ВОМ, убедитесь в отсутствии людей возле деки газонокосильной машины и в зоне выброса.

ВАЖНО

Перед приведением ВОМ в зацепление оператор должен находиться в кресле.

1. Установите дроссельную заслонку посредине между положениями «SLOW» (Медленно) и «FAST» (Быстро).
2. Вытяните переключатель ВОМ наружу, чтобы задействовать ножи.
3. Установите дроссельную заслонку в положение «FAST» (БЫСТРО), чтобы начать косить.

Вывод ВОМ из зацепления

1. Установите дроссельную заслонку посредине между положениями «SLOW» (Медленно) и «FAST» (Быстро).
2. Нажмите на переключатель ВОМ, чтобы отключить привод ножей.

Остановка двигателя

1. Выключите газонокосильную машину и дождитесь полной остановки.
2. Переведите рычаги управления движением в зафиксированное нейтральное положение и включите стояночный тормоз.
3. Установите дроссельную заслонку посредине между положениями «SLOW» (Медленно) и «FAST» (Быстро).
4. Выведите ВОМ из зацепления.
5. Дайте двигателю поработать, по меньшей мере, 15 секунд, затем переведите выключатель зажигания в положение «OFF», чтобы остановить двигатель.

ПРИМЕЧАНИЕ:

Если система привода находится в нейтральном положении и рычаги управления движением сведены вместе, при остановке двигателя сразу срабатывает стояночный тормоз.

6. Выньте ключ зажигания, чтобы предотвратить запуск двигателя детьми или другими посторонними лицами.
7. Закрывайте запорный клапан подачи топлива, если газонокосильная машина не будет использоваться в течение нескольких дней, при транспортировке или при стоянке внутри здания.

Управление движением газонокосильной машины

ОПАСНО

Газонокосильная машина может очень быстро вращаться, если один рычаг будет расположен намного впереди другого. Оператор может потерять контроль над газонокосильной машиной, что может привести к повреждению газонокосильной машины или травмам.

- Соблюдайте осторожность при поворотах.
- Притормаживайте газонокосильную машину перед резкими поворотами.

ВАЖНО

Чтобы начать движение (вперед или назад), оператор должен находиться на сиденье, иначе двигатель заглохнет.

Когда рычаги управления движением полностью отведены наружу (максимально разведены друг от друга) в Т-образный паз, система привода оказывается в зафиксированном нейтральном положении (рис. 11), и стояночный тормоз включается.

Рис. 11

ПРИМЕЧАНИЕ:

Когда включен стояночный тормоз, на дисплее сообщений на правой консоли появляется ЖК-индикатор (см. рис. 6).

ПРИМЕЧАНИЕ:

ЖК-индикатор «N» появляется, когда оба рычага находятся в зафиксированном нейтральном положении.

Когда рычаги управления движением сведены непосредственно внутрь (друг к другу), система привода находится в нейтральном рабочем положении, и стояночный тормоз автоматически отпускается.

Движение вперед

1. Сведите рычаги управления вплотную друг к другу в центральное положение (нейтральное рабочее положение), и стояночный тормоз автоматически отключится.
2. Чтобы двигаться вперед по прямой, перемещайте оба рычага вперед с одинаковым усилием.

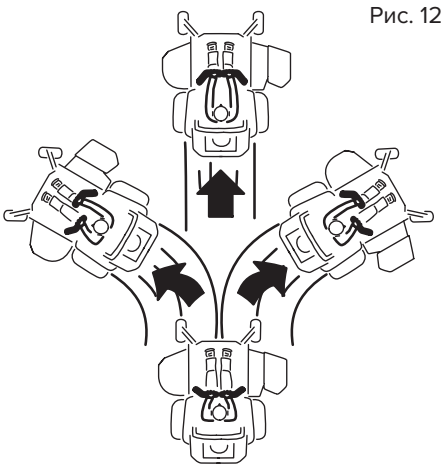
Рис. 12

Чтобы повернуть влево или вправо, потяните назад к нейтральному положению соответствующий рычаг.
Газонокосильная машина будет двигаться тем быстрее, чем дальше рычаги управления движением будут выдвинуты от нейтрального положения.

3. Для остановки газонокосильной машины установите оба рычага управления движением в нейтральное рабочее положение.

Движение задним ходом

1. Сдвиньте рычаги управления друг к другу в нейтральное рабочее положение.
2. Чтобы двигаться задним ходом по прямой, перемещайте оба рычага назад с одинаковым усилием.

Рис. 13

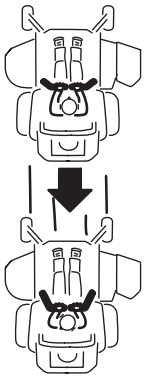

Чтобы повернуть направо, ослабьте усилие нажатия на правый рычаг управления движением, и тыльная сторона газонокосильной машины будет двигаться назад и вправо.
Чтобы повернуть налево, ослабьте усилие нажатия на левый рычаг управления движением, и тыльная сторона газонокосильной машины будет двигаться назад и влево.

3. Для остановки газонокосильной машины установите оба рычага управления движением в нейтральное рабочее положение.

Регулировка высоты кошения

Высоту кошения режущей декой можно регулировать в диапазоне от 10 до 115 мм с шагом 6,4 мм.

ПРИМЕЧАНИЕ:

Во время регулировки высоты кошения оператор должен находиться на сиденье.

1. Остановите газонокосильную машину и разведите рычаги управления движением наружу в зафиксированное нейтральное положение.
2. Выведите ВОМ из зацепления.
3. Нажмите на педаль подъема деки и держите, пока дека не поднимется так, что транспортный замок защелкнет регулировочный рычаг. Теперь дека зафиксирована в транспортном положении на высоте 115 мм (рис. 14).

Рис. 14

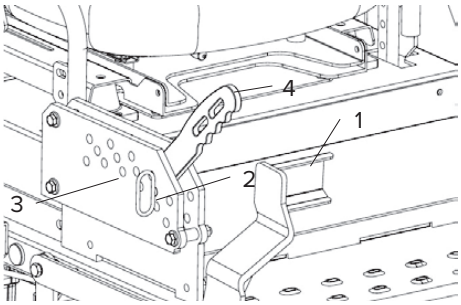

1) Педаль подъема деки
2) Установочный штифт
3) Пластина подъема деки
4) Регулировочный рычаг

Педаль находится в правом переднем углу напольной площадки.

ПРИМЕЧАНИЕ:

При выполнении регулировки высоты кошения всегда останавливайтесь и отключайте ВОМ.

4. Вставьте штифт регулировки высоты в отверстие, соответствующее желаемой высоте кошения.

Информация о высоте кошения представлена на табличке на боковой стороне подъемной пластины деки.

5. Нажмите на педаль подъема деки и нажмите на рычаг блокировки, чтобы открыть транспортный замок и позволить деке опуститься на высоту кошения.

Рис. 15

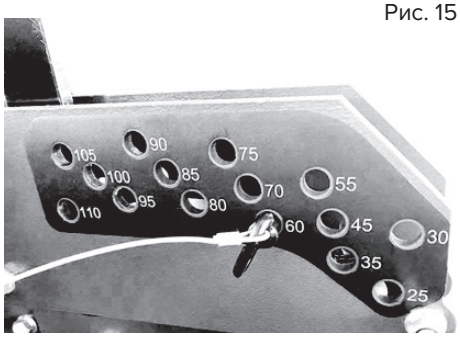

Регулировка противоскальпирующих роликов

При изменении высоты кошения рекомендуется изменить положение противоскальпирующего ролика.

1. Остановите газонокосильную машину и разведите рычаги управления движением наружу в зафиксированное нейтральное положение. Теперь включается стояночный тормоз.
2. Выведите ВОМ из зацепления.
3. Заглушите двигатель, выньте ключ и дождитесь остановки всех движущихся частей.
4. После регулировки высоты кошения отрегулируйте противоскальпирующие ролики, вынув крепежные элементы.
5. Установите ролики в одно из показанных положений (рис. 15). Ролики будут обеспечивать зазор с землей приблизительно в 13 мм, что позволит минимизировать пропахивание газона, а также износ или повреждение роликов.

При высоте кошения более 51 мм используйте нижнее отверстие. Ролики все еще будут эффективно защищать от скальпирования.

Чтобы обеспечить максимальную плавучесть деки, опустите ролики на одно отверстие ниже. Ролики должны обеспечивать зазор с землей приблизительно в 6,4 мм. Не пытайтесь использовать регулировку положения роликов в качестве опоры для деки.

6. Установите на место крепежные детали.

Модели с боковым выбросом:

Болты крепления роликов следует устанавливать так, чтобы между головкой болта и кронштейном крепления ролика располагалась пружинная кольцевая шайба (шайба Гровера) (см. рис. 16).

Затяните гайку с нейлоновой вставкой крутящим моментом 54–61 Н-м.

ПРИМЕЧАНИЕ:

Педаль подъема деки можно использовать для кратковременного подъема деки, чтобы убрать предметы. Убедитесь, что ВОМ отключен.

Рис. 16

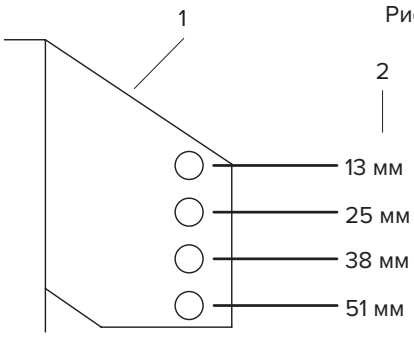

1) Кронштейн для крепления противоскальпирующего ролика
2) Высота кошения

Рис. 17

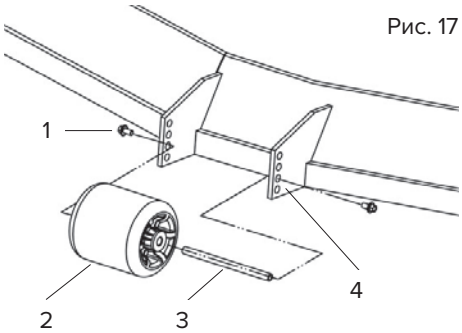

1) Болт M8×20 градации 8.8
2) Ролик
3) Ось
4) Кронштейн крепления переднего левого противоскальпирующего ролика

Транспортировка

Транспортировка газонокосильной машины

Для транспортировки газонокосильной машины следует использовать мощный прицеп или грузовик. Заблокируйте тормоз и колеса. Надежно закрепите машину на прицепе или грузовике с помощью ремней, цепей, тросов или канатов. Передние и задние крепежные ремни должны быть по возможности направлены вниз и наружу от газонокосильной машины . Проследите за тем, чтобы используемый прицеп или грузовик имел все осветительные приборы и маркировку, требуемые по закону. Закрепите прицеп страховочной цепью.

ВНИМАНИЕ

Это устройство не имеет соответствующих сигналов поворота, фар, светоотражающей разметки или знака медленно движущегося транспортного средства. Езда по улицам или проезжей части без такого оснащения опасна и может привести к несчастным случаям с травмами. Движение по улицам или проезжей части без такого оснащения также может являться нарушением местных законов, и на оператора могут быть наложены штрафы и/или взыскания.
Не следует ездить на газонокосилке по улицам в населенном пункте или по дорогам.

ВНИМАНИЕ

Погрузка газонокосильной машины на прицеп или грузовик увеличивает вероятность ее опрокидывания назад. Опрокидывание назад может привести к серьезным травмам или смерти.

- Соблюдайте максимальную осторожность, работая с газонокосильной машиной на пандусе.
- Используйте только один пандус на полную ширину. Не используйте отдельные пандусы для каждой стороны газонокосильной машины .
- Если все же приходится использовать отдельные пандусы, используйте достаточное количество их, чтобы сплошную пандусную поверхность шириной большей, чем у газонокосильной машины .
- Следите за тем, чтобы угол между пандусом и землей или между пандусом и прицепом или грузовиком не превышал 15°.
- При подъеме по пандусу избегайте резкого ускорения, чтобы не допустить опрокидывания назад.
- При спуске по пандусу задним ходом избегайте резкого торможения, чтобы не допустить опрокидывания назад.

Погрузка газонокосильной машины

Будьте предельно осторожны при погрузке газонокосилок на прицепы или грузовики. Рекомендуется вместо отдельных пандусов для каждой стороны газонокосильной машины использовать один пандус, достаточно широкий для того, чтобы его края выступали за задние колеса. Нижняя задняя часть рамы трактора выступает назад между задними колесами и служит ограничителем, препятствующим опрокидыванию назад. Использование пандуса полной ширины обеспечивает поверхность для контакта с элементами рамы, когда газонокосильная машина начнет отклоняться назад. Если невозможно использовать один пандус полной ширины, используйте отдельные пандусы, чтобы имитировать непрерывный пандус полной ширины.

Пандус должен быть достаточно длинным, чтобы углы между пандусом и землей, а также между пандусом и прицепом или грузовиком не превышали 15°. Более крутой угол может привести к зацеплению деталей деки косилки при перемещении газонокосильной машины на прицеп или грузовик. Более крутые углы также чреваты опрокидыванием газонокосильной машины назад. При погрузке на склоне или рядом с ним расположите прицеп или грузовик так, чтобы он находился на нижней стороне склона, а пандус был направлен вверх по склону. Это позволит минимизировать угол наклона пандуса. Прицеп или грузовик должны располагаться максимально горизонтально.

ВАЖНО

Не пытайтесь поворачивать газонокосильную машину на пандусе, это может привести к потере управления и съезду в сторону.

Избегайте резкого ускорения при подъеме по пандусу и резкого торможения при съезде с пандуса. Оба эти маневра могут привести к опрокидыванию газонокосильной машины назад.

Техническое обслуживание

ВАЖНО

Определите левую и правую стороны газонокосильной машины , находясь в нормальном рабочем положении.

ПРЕДУПРЕЖДЕНИЕ

Во время проведения технического обслуживания или регулировки кто-то может запустить двигатель. Случайный запуск двигателя может серьезно травмировать вас или окружающих.
Прежде чем выполнять какие-либо работы по техническому обслуживанию, выньте ключ из замка зажигания, включите стояночный тормоз и отсоедините провод(а) от свечи(ей) зажигания. Кроме того, отодвиньте провод(а) в сторону, чтобы не допустить случайного контакта со свечой(ами) зажигания.

ПРЕДУПРЕЖДЕНИЕ

Двигатель может сильно нагреться. Прикосновение к горячему двигателю может привести к серьезным ожогам.
Перед выполнением сервисных или ремонтных работ в районе двигателя дайте двигателю полностью остыть.

Рекомендуемый график(-и) технического обслуживания

Периодичность технического обслуживания	Порядок проведения технического обслуживания
После первых 5 часов	• Замените моторное масло.
После первых 100 часов	• Проверьте гайки крепления колесных дисков. • Проверьте регулировку стояночного тормоза.
После первых 250 часов	• Замените фильтр гидравлической системы и гидравлическую жидкость.
Перед каждым использованием или ежедневно	• Проверьте уровень моторного масла. • Проверьте ножи газонокосильной машины . • Проверьте систему защитной блокировки. • Проверьте рукоятки системы защиты от опрокидывания (защитная дуга). • Проверьте ремень безопасности. • Проверьте надежность затяжки крепежных деталей. • Выполните очистку зоны двигателя и выхлопной системы. • Очистите защитные приспособления крыльчатки охлаждения жидкости, ребра радиатора и крыльчатку. • Очистите машину и режущую деку от накопившейся травы и мусора. • Вычистите скопившуюся траву из-под режущей деки.
Каждые 50 часов	• Проверьте уровень гидравлического масла. • Проверьте давление в шинах. • Проверьте состояние ремней. • Проверьте искрогаситель (при наличии).
Каждые 100 часов	• Замените моторное масло. (В случае тяжелых условий эксплуатации может потребоваться более частая замена.) • Смажьте шарниры подъема деки. • Снимите кожухи двигателя и очистите ребра охлаждения.
Каждые 200 часов	• Проверьте свечи зажигания.
Каждые 250 часов	• Замените первичного воздушный фильтр, проверьте основной воздушный фильтр; замените, если загрязнен. (В случае тяжелых условий эксплуатации может потребоваться более частая замена. Дополнительную информацию см. в руководстве по эксплуатации двигателя.)
Каждые 500 часов	• Замените воздушные фильтра (В случае тяжелых условий эксплуатации может потребоваться более частая замена. Дополнительную информацию см. в руководстве по эксплуатации двигателя.) • Замените фильтр гидравлически и гидравлическую жидкость. (В случае тяжелых условий эксплуатации может потребоваться более частая замена.) • Проверьте гайки крепления колесных дисков. • Проверьте регулировку стояночного тормоза.
Ежегодно	• Смажьте шарниры деки и ведомой шестерни насоса. • Смажьте шарниры передних колес.

Периодическое техобслуживание

Проверка уровня масла в двигателе

Периодичность выполнения: перед каждым использованием или ежедневно

1. Заглушите двигатель и дождитесь остановки всех движущихся частей. Убедитесь, что газонокосильная машина стоит на ровной поверхности.
2. Проверяйте при холодном двигателе.
3. Очистите область вокруг масломерного щупа. Выньте щуп и вытрите масло. Установите щуп на место в соответствии с рекомендациями производителя двигателя. Извлеките щуп и проверьте уровень масла.
4. Если уровень масла низкий, протрите область вокруг маслозаливной пробки, снимите пробку и залейте масло до отметки «FULL» (Полный) на щупе. Рекомендуется использовать моторное масло CAIMAN 4T градации 5W-40 для 4-х тактных двигателей; информацию о приемлемых альтернативных вариантах см. в руководстве по эксплуатации двигателя. Не допускайте переполнения.

ВАЖНО

Не эксплуатируйте двигатель, когда уровень масла находится ниже отметки «LOW» (Низкий) (или «ADD» (Добавить)) на щупе или выше отметки «FULL» (Полный).

Проверьте уровень заряда аккумуляторной батареи
Периодичность выполнения: по мере необходимости

ПРЕДУПРЕЖДЕНИЕ

Если оставить аккумуляторы на длительное время без подзарядки, это приведет к ухудшению их характеристик и сокращению срока службы. Чтобы сохранить оптимальные функциональные характеристики и срок службы аккумулятора, заряжайте его во время хранения, когда напряжение при разомкнутой цепи упадет до 12,4 вольт.

ПРИМЕЧАНИЕ:

Во избежание повреждений в результате замерзания аккумулятор следует полностью зарядить перед тем, как убрать его на зимнее хранение.

Проверьте напряжение аккумулятора с помощью цифрового вольтметра или на дисплее сообщений. Если повернуть ключ зажигания в положение ON на несколько секунд, напряжение аккумулятора будет отображаться в той области, где обычно отображаются моточасы. Найдите значение напряжения вашей аккумуляторной батареи в таблице и заряжайте батарею в течение рекомендуемого интервала времени, чтобы довести до полной зарядки в 12,6 вольт или выше.

ВАЖНО

Чтобы избежать повреждения аккумулятора, убедитесь, что отрицательный кабель аккумулятора отсоединен, а зарядное устройство, используемое для зарядки аккумулятора, имеет выходное напряжение 16 вольт и силу тока 7 ампер или меньше (см. таблицу рекомендуемых параметров зарядного устройства).

Рекомендуемые параметры зарядного устройства

Показания напряжения	Процент от полного заряда	Максимальные значения параметров зарядного устройства	Периодичность зарядки
12,6 или больше	100%	16 вольт/7 ампер	Зарядка не требуется
12,4 – 12,6	75 – 100%	16 вольт/7 ампер	30 минут
12,2 – 12,4	50 – 75%	16 вольт/7 ампер	1 час
12,0 – 12,2	25 – 50%	14,4 вольт/4 ампера	2 часа
11,7 – 12,0	0 – 25%	14,4 вольт/4 ампера	3 часа
11,7 или меньше	0%	14,4 вольт/2 ампера	6 часов или больше

Рекомендуемая процедура запуска от внешнего источника

Периодичность выполнения: по мере необходимости

1. Проверьте слабый аккумулятор на наличие коррозии на клеммах (белый, зеленый или синий «снег»), которую необходимо удалить перед запуском от внешнего источника. При необходимости очистите и подтяните соединения.

ВНИМАНИЕ

Коррозия или ослабленные соединения могут вызвать нежелательные скачки напряжения в любой момент во время процедуры запуска от внешнего источника.
Не пытайтесь осуществлять запуск от внешнего источника при ослабленных или корродированных клеммах аккумулятора.

ОПАСНО

Запуск разряженного аккумулятора, имеющего трещины, замерзшего, с низким уровнем электролита или разомкнутого/закороченного, от внешнего источника может привести к взрыву и серьезным травмам.
При наличии этих условий не запускайте разряженный аккумулятор.

2. Убедитесь, что питание осуществляется от исправного и полностью заряженного свинцово-кислотного аккумулятора напряжением 12,6 вольт или выше. Для уменьшения перепадов напряжения между системами используйте кабели-перемычки соответствующего размера (от 4 до 6 AWG) небольшой длины. Убедитесь, что кабели имеют цветовую маркировку или обозначение соответствующей полярности.

ВНИМАНИЕ

При некорректном подключении кабелей-перемычек (неправильная полярность) возможно мгновенное повреждение электросистемы.
При подключении аккумулятора убедитесь в соблюдении полярности его клемм и полярности кабеля-перемычки.

ПРИМЕЧАНИЕ:

Следующие инструкции взяты из стандарта аккумуляторов и пускозарядных устройств Общества автомобильных инженеров (Society of Automotive Engineers) SAE J1494, Rev. Dec. 2001 – Battery Booster Cables – Surface Vehicle Recommended Practice (SAE – Society of Automotive Engineers) (Дек. 2001 – Кабели внешнего питающего аккумулятора – Рекомендуемая практика для наземного транспорта (SAE – Общество автомобильных инженеров)).

ПРИМЕЧАНИЕ:

Убедитесь, что вентиляционные колпачки плотно прилегают друг к другу и находятся на одном уровне. Накройте все вентиляционные колпачки на обоих аккумуляторах влажной тканью (если есть). Убедитесь, что газонокосильная машина не соприкасается с другим источником питания и что обе электрические системы выключены и находятся под одинаковым номинальным напряжением. Данные инструкции относятся только к системам с отрицательным заземлением.

ПРЕДУПРЕЖДЕНИЕ

Аккумуляторы содержат кислоту и выделяют взрывоопасные газы.
Для работы с аккумуляторами обязательно надевайте средства защиты глаз и лица.
Не наклоняйтесь над аккумуляторами.

3. Подключите положительный (+) кабель к положительной (+) клемме разряженного аккумулятора, которая подключена к стартеру или соленоиду, как показано на рис. 18.

Рисунок 18:
1) Блок двигателя
2) Отрицательный (-) кабель

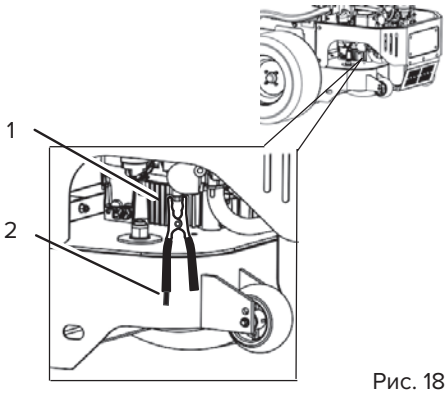

Рис. 18

4. Подключите другой конец положительного кабеля к положительной клемме внешнего питающего аккумулятора.
5. Подключите черный отрицательный (-) кабель к другой (отрицательной) клемме внешнего питающего аккумулятора.
6. Подключите последовательно блок двигателя остановленной машины (не к отрицательному полюсу) вдали от аккумулятора. Отступите назад (см. рис. 18).

Рисунок 19:
1) Положительный (+) кабель на разряженном аккумуляторе
2) Положительный (+) кабель на внешнем питающем аккумуляторе
3) Отрицательный (-) кабель на внешнем питающем аккумуляторе
4) Отрицательный (-) кабель на блоке двигателя
5) Внешний питающий аккумулятор
6) Разряженный аккумулятор
7) Блок двигателя

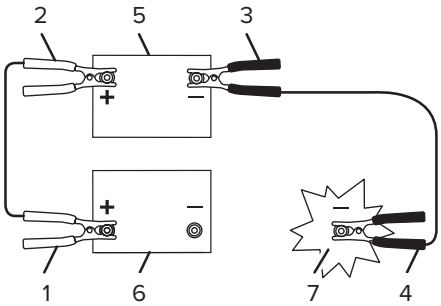

Рис. 19

7. Запустите двигатель и отсоедините кабели в порядке, обратном подключению (соединение блока двигателя (черный) отключается первым).

Проверка ножей газонокосильной машины

Периодичность выполнения: перед каждым использованием или ежедневно

1. Заглушите двигатель, дождитесь остановки всех движущихся частей и выньте ключ зажигания. Включите стояночный тормоз.
2. Поднимите деку и зафиксируйте ее в поднятом положении, как указано в разделе «Удаление скоплений травы из-под деки».
3. Проверьте ножи и наточите или замените их в случае необходимости.
4. Установите ножи (если они были сняты) на шпиндели. Перед затягиванием болта убедитесь, что шлицы втулки вошли в зацепление в шпинделе.

5. Нанесите смазку на резьбу болта ножа, чтобы предотвратить прихватывание. Предпочтительно использовать противоприхватную смазку на медной основе. Для смазки можно использовать приемлемый заменитель. Вставьте болт ножа и затяните его пальцами. Наденьте ключ на гайку верхнего шпинделя, затем затяните болты ножей с моментом 68-81 Н-м.

Рисунок 20:

1) Для установки ножа применяйте в этом месте гаечный ключ. Момент затяжки этой гайки составляет 190-197 Н-м.
2) Затяните с крутящим моментом 68-81 Н-м. При необходимости нанесите смазку на резьбу, чтобы предотвратить окисление резьбового соединения. Предпочтительно использовать смазку на медной основе. Для смазки можно использовать приемлемый заменитель.

Рис. 20

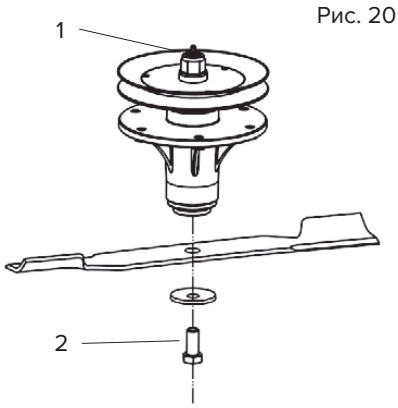

ПРЕДУПРЕЖДЕНИЕ

Неправильная установка ножа или крепежных деталей может привести к опасной ситуации. Если не использовать все оригинальные компоненты и не выполнить сборку так, как показано на рисунке, это может привести к выбросу ножа или деталей его крепления из-под деки, что повлечет за собой серьезные травмы или смерть.
Всегда устанавливайте оригинальные ножи CAIMAN, втулки и болты крепления ножей, и делайте это так, как показано на рисунке.

Проверка системы защитной блокировки

Периодичность выполнения: перед каждым использованием или ежедневно

1. Проверьте пусковую цепь. Стартер должен проворачиваться, когда стояночный тормоз включен, ВОМ выведен из зацепления, а рычаги управления движением переведены в зафиксированное нейтральное положение.
   Попробуйте запустить двигатель, когда оператор сидит на сиденье, стояночный тормоз включен, ВОМ находится в зацеплении, а рычаги управления движением находятся в зафиксированном нейтральном положении – стартер не должен проворачиваться.
   Попробуйте запустить двигатель, когда оператор сидит на сиденье, стояночный тормоз включен, ВОМ выведен из зацепления, и только левый рычаг управления движением передвинут внутрь к центру – стартер не должен проворачиваться; повторите то же самое с правым рычагом, передвинутым внутрь к центру – стартер не должен проворачиваться; повторите еще раз, передвинув оба рычага внутрь, друг к другу – стартер не должен проворачиваться.
2. Проверьте схемы автоматического отключения. Запустите двигатель с дроссельной заслонки, открытой на треть, рычагами в нейтральном положении и с отключенным тормозом, переместите рычаги внутрь и поднимитесь с сиденья (но не выходите из газонокосильной машины), двигатель должен сам заглохнуть.
   Запустите двигатель с дроссельной заслонки, открытой на треть, включите ВОМ и поднимитесь с сиденья (но не сходитес з газонокосильной машины), двигатель должен сам заглохнуть.
   В ситуации, когда ВОМ выведен из зацепления, рычаги управления движением выведены наружу в нейтральное положение, а на сиденье нет оператора – двигатель будет продолжать работу.

ПРИМЕЧАНИЕ:

Если газонокосильная машина не прошла какую-либо из этих проверок, не приступайте к ее эксплуатации. Обратитесь в авторизованный сервисный центр CAIMAN.

ВАЖНО

Перед началом кошения необходимо убедиться, что механизмы безопасности оператора подключены и находятся в надлежащем рабочем состоянии.

Проверка рукоятки системы защиты от опрокидывания (защитная дуга)

Периодичность выполнения: перед каждым использованием или ежедневно

Убедитесь в надлежащем состоянии рукояток и крепежных деталей. Убедитесь, что рукоятки полностью задействованы, когда ROPS находится в поднятом положении. Чтобы обе рукоятки были полностью задействованы, верхний обод защитной дуги может потребоваться сдвинуть вперед или оттянуть назад.

Проверка ремня безопасности

Периодичность выполнения: перед каждым использованием или ежедневно

Визуально осмотрите ремень безопасности на предмет износа, порезов и правильной работы втягивающего устройства и пряжки. При наличии повреждений замените перед эксплуатацией.

Проверка на наличие ослабленных креплений

Периодичность выполнения: перед каждым использованием или ежедневно

Заглушите двигатель, дождитесь остановки всех движущихся частей и выньте ключ зажигания. Не снимайте со стояночного тормоза.

Визуально осмотрите газонокосильную машину на предмет ослабления креплений или других возможных проблем. Прежде чем приступить к эксплуатации, затяните крепежные детали и устраните выявленную проблему.

Обслуживание воздухоочистителя

Периодичность обслуживания: через каждые 250 часов – замените первичный воздушный фильтр, проверьте вторичный воздушный фильтр; замените, если загрязнен. (В случае тяжелых условий эксплуатации может потребоваться более частая замена. Дополнительную информацию см. в руководстве по эксплуатации двигателя).

Каждые 500 часов – замените вторичный воздушный фильтр. (В случае тяжелых условий эксплуатации может потребоваться более частая замена. Дополнительную информацию см. в руководстве по эксплуатации двигателя).

1. Заглушите двигатель, дождитесь остановки всех движущихся частей и выньте ключ зажигания. Не снимайте со стояночного тормоза.
2. Инструкции по техническому обслуживанию см. в руководстве по эксплуатации двигателя)

Проверьте воздушный фильтр в сборе (если он имеется)

Периодичность выполнения: по мере необходимости

ВАЖНО

Во избежание повреждения двигателя всегда эксплуатируйте двигатель с установленными воздушными фильтрами и крышкой.

1. При проверке или замене элемента воздушного фильтра убедитесь, что воздушный фильтр в сборе установлен в кронштейнах.

Рисунок 21:
1) Крышка воздушного фильтра
2) Механизм дроссельной заслонки
3) Клапан сапуна

2. Установите крышку воздушного фильтра так, чтобы клапан сапуна не мешал механизму дроссельной заслонки.
3. Закрепите крышку с помощью защелок.

Рис. 21

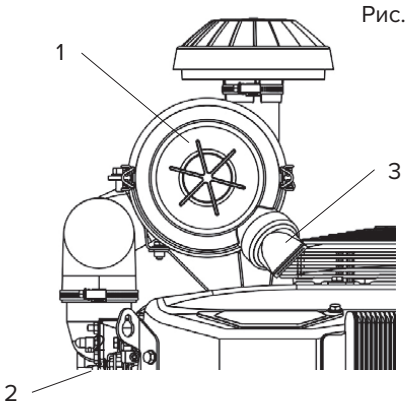

Замена моторного масла

Периодичность выполнения: после первых 5 часов

Каждые 100 часов / раз в год (в зависимости от того, что наступит раньше) (В тяжелых условиях эксплуатации может потребоваться более частая замена.)

1. Заглушите двигатель, дождитесь остановки всех движущихся частей и выньте ключ зажигания. Включите стояночный тормоз.
2. Слейте масло, пока двигатель теплый после работы.
3. Шланг для слива масла расположен с правой стороны двигателя сзади. Поставьте под газонокосильную машину поддон для сбора масла. Снимите пробку с конца сливного шланга. Дайте маслу стечь и установите пробку в сливное отверстие Затяните пробку с моментом 27–33 Н-м.
4. Заменяйте масляный фильтр при каждой второй замене масла. Очистите место вокруг масляного фильтра и открутите его, чтобы снять. Перед установкой нового фильтра нанесите на поверхность резинового уплотнения тонкий слой высококачественного моторного масла CAIMAN 4T градации 5W-40 для 4-тактных двигателей. Поворачивайте фильтр по часовой стрелке до соприкосновения резинового уплотнения с адаптером фильтра, затем затяните фильтр еще на 1/2 – 3/4 оборота.
5. Очистите крышку маслозаливной горловины и снимите ее. Долейте до указанного уровня и установите крышку на место.
6. Используйте масло, рекомендованное в разделе «Проверка уровня моторного масла». Не допускайте переполнения. Запустите двигатель и проверьте на наличие утечек.
7. Вытрите пролитое масло с поверхностей крепления блока двигателя.

Проверка уровня масла в гидравлической системе

Периодичность выполнения: через каждые 50 часов

1. Заглушите двигатель и дождитесь остановки всех движущихся частей. Включите стояночный тормоз.
2. Перед проверкой гидравлического масла дождитесь, пока газонокосильная машина остынет.
3. Сдвиньте сиденье вперед до упора, чтобы получить доступ к масляным бакам. Очистите область вокруг баков гидравлического масла и осмотрите два полупрозрачных пластиковых масляных бака. Уровень масла можно увидеть на стенке бака.
4. Если уровень масла в баке ниже отметки «FULL» (Полный), добавьте гидравлическое масло.

Рис. 22

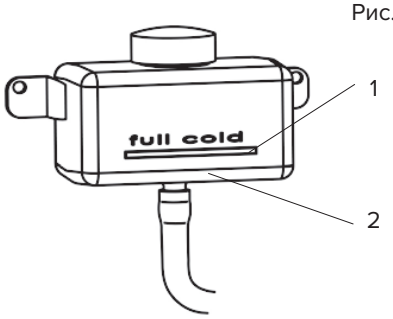

1) Отметка «FULL» (Полный)
2) Добавить

ПРИМЕЧАНИЕ:

Уровень масла на стенке бака будет неверным, если проверять масло, когда газонокосильная машина горячая.

5. Установите крышку бака гидравлического масла на место и затяните ее до упора. Не затягивайте слишком сильно.

Проверка давления в шинах

Периодичность выполнения: через каждые 50 часов

1. Заглушите двигатель, дождитесь остановки всех движущихся частей и выньте ключ зажигания. Включите стояночный тормоз.
2. Проверьте давление в шинах ведущих колес.
3. Накачайте шины ведущих колес до давления 90 кПа.
4. Полупневматические шины передних колес-роликов не нужно накачивать.

ПРИМЕЧАНИЕ:

Не добавляйте в шины никакие типы герметиков или пенных наполнителей для шин. Чрезмерные нагрузки, создаваемые шинами с пенным наполнителем, могут привести к поломке системы гидропривода, рамы и других компонентов. Наполнение шин пеной приводит к аннулированию гарантии.

Проверка состояния ремней

Периодичность выполнения: через каждые 50 часов

1. Заглушите двигатель, дождитесь остановки всех движущихся частей и выньте ключ зажигания.
2. Снимите левый и правый щитки ремня на деке и поднимите напольную площадку, чтобы осмотреть приводной ремень деки.
3. Проверьте состояние приводного ремня насоса под газонокосильной машиной.
4. Примечание: если какой-либо ремень ослаблен, его следует натянуть.
5. Отпустите контргайку 5, затем поворачивайте регулировочную гайку 4 по часовой стрелке, чтобы устранить провисание ремня.
6. Снова затяните контргайку и установите все щитки на место. (см. рис. 23).

Рисунок 23:

1) Шкив
2) Пружина
3) Контргайка
4) Натяжной кронштейн
5) Регулировочная гайка

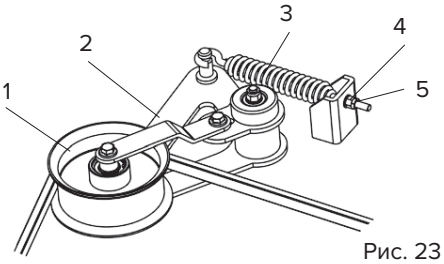

Рис. 23

Обслуживание точек смазки

ПРИМЕЧАНИЕ:

Периодичность выполнения см. в таблице.

Информацию о расположении точек смазки и периодичности смазки см. в следующей таблице.

Таблица смазки			
Расположение точек смазки	Первичные насосы	Количество мест	Периодичность выполнения
1. Шарниры направляющих деки и насоса	1	2	Ежегодно
2. Шарниры передних колес-роликов	*0	2	* Ежегодно

* См. шаг 3 для получения особых указаний по смазке шарниров передних колес-роликов.

1. Заглушите двигатель, дождитесь остановки всех движущихся частей и выньте ключ зажигания.
2. Нанесите в точки смазки универсальную консистентную смазку NGLI сорта N°2 путем 1–2 качков пресс-масленки.
3. Смазывайте шарниры передних колес-роликов раз в год. Выкрутите шестигранную заглушку и крышку. Вверните в отверстие пресс-масленку и закачивайте смазку, пока она не начнет сочиться вокруг верхнего подшипника. Выкрутите пресс-масленку и закрутите на место заглушку. Установите крышку на место.

Рис. 24

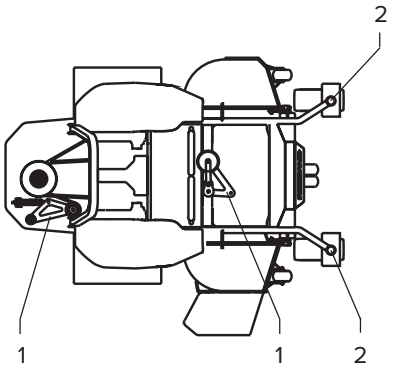

Смажьте ступицы передних колес-роликов

Периодичность выполнения: по мере необходимости

1. Заглушите двигатель, дождитесь остановки всех движущихся частей и выньте ключ зажигания.
2. Выньте колеса-ролики из вилок.
3. Снимите защитные крышки уплотнений со ступицы колеса-ролика.
4. Снимите одну из распорных гаек с оси колеса-ролика. Обратите внимание, что для фиксации распорных гаек на оси использован клей для фиксации резьбы. Выньте ось (с другой распорной гайкой, все еще установленной на ней) из колеса в сборе.
5. Вытащите уплотнения, осмотрите подшипники на предмет износа или повреждений и при необходимости замените их.
6. Набейте подшипники консистентной смазкой.
7. Вставьте один подшипник и одно новое уплотнение в колесо.
8. Если с оси в сборе были сняты (или открючены) обе распорные гайки, нанесите на одну распорную гайку клей для фиксации резьбы и накрутите ее на ось так, чтобы лыски под ключ были обращены наружу. Не накручивайте распорную гайку на конец оси до упора. Оставьте примерно 3 мм от внешней поверхности распорной гайки до торца оси внутри гайки.
9. Вставьте ось с накрученной на нее гайкой в колесо со стороны с новым уплотнением и подшипником.
10. Расположив колесо открытым торцом вверх, заполните смазкой область внутри колеса вокруг оси.
11. Вставьте в колесо второй подшипник и новое уплотнение.
12. Нанесите клей для фиксации резьбы на 2-ю распорную гайку и накрутите ее на ось так, чтобы лыски под ключ были обращены наружу.
13. Затяните гайку с моментом 8–9 Н-м, ослабьте, затем снова затяните с моментом 2–3 Н-м. Убедитесь, что ось не выступает за пределы обеих гаек.
14. Установите защитные крышки для уплотнения на ступицу колеса и вставьте колесо в вилку. Установите на место болт колеса-ролика и полностью затяните гайку.

Рис. 25

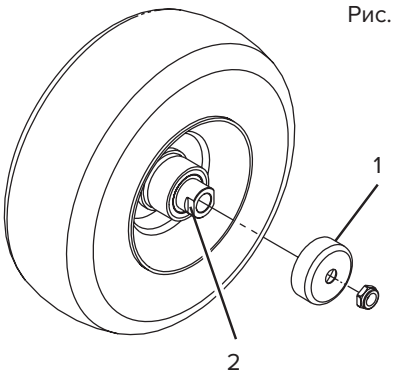

1) Крышка уплотнения
2) Распорная гайка с лысками под ключ

ВНИМАНИЕ

Во избежание повреждения уплотнений и подшипников периодически проверяйте регулировку подшипников. Прокрутите шину колеса-ролика. Шина не должна свободно вращаться (более 1–2 оборотов) или иметь боковой люфт. Если колесо-ролик вращается свободно, отрегулируйте момент затяжки распорной гайки до появления небольшого сопротивления. Повторно нанесите клей для фиксации резьбы.

Смазка подъемного шарнира косильной деки

Периодичность выполнения: через каждые 100 часов

1. Переведите рычаги управления движением в зафиксированное нейтральное положение и включите стояночный тормоз.
2. Заглушите двигатель, дождитесь остановки всех движущихся частей и выньте ключ зажигания.
3. Смажьте подъемный шарнир косильной деки смазкой аэрозольного типа или маловязким маслом.

Проверка свечей зажигания

Периодичность выполнения: через каждые 200 часов

Извлеките свечи зажигания, проверьте состояние и отрегулируйте зазоры или замените свечи новыми. См. руководство по эксплуатации двигателя.

Замена топливного фильтра

Периодичность выполнения: по мере необходимости

Топливный фильтр установлен между топливным баком и двигателем. Выполняйте замену, когда необходимо.

Сменные фильтры

Kawasaki Номер по каталогу: 99969-6334

ПРИМЕЧАНИЕ:

Важно установить обратно на место шланги топливопровода и закрепить их пластиковыми стяжками так же, как они были установлены на заводе-изготовителе, чтобы уберечь топливопровод от компонентов, которые могли бы привести к повреждению топливопровода.

Замена фильтра и жидкости в гидравлической системе

Периодичность выполнения: после первых 100 часов. В последующем: через каждые 250 часов

ПРИМЕЧАНИЕ:

Используйте только оригинальные запасные части Hydro Gear

Переведите рычаги управления движением в зафиксированное нейтральное положение и включите стояночный тормоз.

1. Заглушите двигатель, дождитесь остановки всех движущихся частей и выньте ключ зажигания.
2. Поднимите тыльную часть газонокосильной машины и подоприте ее подъемными опорами или аналогичными подпорками так, чтобы ведущие колеса могли свободно вращаться.

ВНИМАНИЕ

Полагаясь только на механические или гидравлические домкраты при подъеме деки газонокосильной машины для обслуживания или ремонта, вы подвергаете себя опасности. Механические или гидравлические домкраты могут быть недостаточно надежными или могут выйти из строя, что приведет к падению газонокосильной машины , а это чревато травмами.
Не полагайтесь только на механические или гидравлические домкраты. Используйте подходящие подъемные опоры или аналогичные подпорки.

3. Снимите приводной ремень насоса.
4. Установите под гидравлической системой поддон для сбора жидкости.
5. Тщательно очистите область вокруг фильтров. Важно не допустить попадания грязи или механических примесей в гидравлическую систему.
6. С помощью торцевой головки открутите фильтры, чтобы снять их и получить возможность слить масло.
7. Перед установкой новых фильтров нанесите тонкий слой гидравлического масла градации 15W-40 на поверхность двух резиновых уплотнений.
8. Установите новые фильтры и затяните их с крутящим моментом 19 Н-м.
9. Заполните гидравлическую систему, как указано в разделе «Проверка уровня гидравлического масла».

Рекомендуется использовать масло 15W-40 Premium Hydro Oil. Обратитесь к таблице, чтобы найти приемлемую альтернативу:

Гидравлическое масло	Периодичность выполнения
20W-50 Premium Hydro Oil (предпочтительно)	После первых 100 часов *В последующем: через каждые 400 часов
Mobil 1 15W-50	После первых 100 часов *В последующем: через каждые 250 часов

* В тяжелых условиях эксплуатации может понадобиться более частая замена.

10. Выньте поддон и надлежащим образом утилизируйте использованные гидравлическое масло и фильтр в соответствии с местными нормами.
11. Установите на место приводной ремень насоса.
12. Запустите двигатель и переведите регулятор дроссельной заслонки в положение полного газа. Установите рычаги управления движением на полную скорость и проработайте в течение одной минуты. Выключите газонокосильную машину, дайте гидросистеме остыть и повторно проверьте уровень масла.
13. Выньте подъемные опоры.

Рис. 26

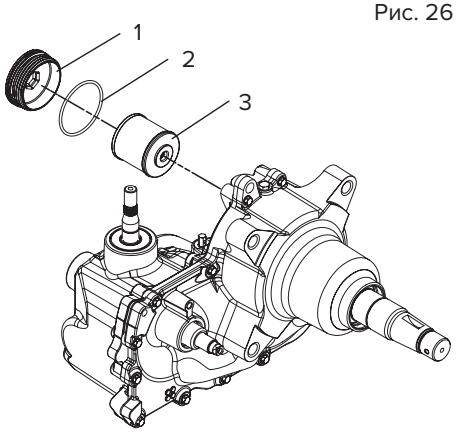

1) Крышка фильтра
2) Уплотнительное кольцо
3) Фильтр

ПРИМЕЧАНИЕ:

Не меняйте масло в гидравлической системе (за исключением того, что могло вытечь при замене фильтра), если только нет ощущения, что масло загрязнилось или чрезмерно нагрелось.

Проверка искрогасителя (если изделие оснащено им)

Периодичность выполнения: через каждые 50 часов

ПРЕДУПРЕЖДЕНИЕ

Горячие компоненты выхлопной системы могут воспламенить пары бензина даже после остановки двигателя. Горячие частицы, вылетающие при работе двигателя, могут поджечь легковоспламеняющиеся материалы. Возгорание может привести к травмам или повреждению имущества.
Не заправляйте и не запускайте двигатель, если не установлен искрогаситель.

1. Заглушите двигатель, дождитесь остановки всех движущихся частей и выньте ключ зажигания. Не снимайте со стояночного тормоза.
2. Подождите, пока глушитель остынет.
3. Если обнаружены разрывы сетки или сварных швов, замените искрогаситель.
4. Если наблюдается засорение сетки, снимите искрогаситель, вытряхните из него частицы и очистите сетку проволочной щеткой (при необходимости смочите ее в растворителе). Установите искрогаситель на выпускной патрубок.

Герметики для резьбовых соединений

Такие герметики (клеи) для резьбовых соединений, как Loctite 242 или Fel-Pro, Pro-Lock Nut Type используются для следующих крепежных элементов:

- Паз пружинного штифта системы ROPS.
- Рычаг управления гидронасосом, болт тяги и болт крепления.
- Винт крыльчатки системы охлаждения.
- Анкерный болт крепления троса стояночного тормоза.
- Болт крепления шкива и сцепления в торце коленчатого вала двигателя.
- Некоторым деталям двигателя также требуются герметики для резьбы – см. руководство по эксплуатации двигателя.

Регулировки

ПРИМЕЧАНИЕ:

Перед обслуживанием, очисткой или выполнением любых регулировок газонокосильной машины отключите ВОМ, заглушите двигатель, дождитесь остановки всех движущихся частей, включите стояночный тормоз и выньте ключ зажигания.

ВНИМАНИЕ

Полагаясь только на механические или гидравлические домкраты при подъеме деки газонокосильной машины для обслуживания или ремонта, вы подвергаете себя опасности. Механические или гидравлические домкраты могут быть недостаточно надежными или могут выйти из строя, что приведет к падению газонокосильной машины , а это чревато травмами.
Не полагайтесь только на механические или гидравлические домкраты. Используйте подходящие подъемные опоры или аналогичные подпорки.

Регулировка горизонтальности деки

1. Установите газонокосильную машину на ровную поверхность.
2. Переведите рычаги управления движением в зафиксированное нейтральное положение и включите стояночный тормоз.

Рисунок 27:

1) Модель с боковым выбросом: 8,3 см
2) Задняя кромка ножа
3) Передняя кромка ножа
4) 7,6 см
5) Ровная поверхность

Рис. 27

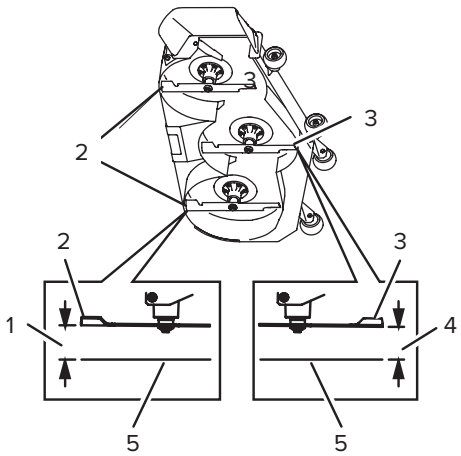

3. Заглушите двигатель, дождитесь остановки всех движущихся частей и выньте ключ зажигания.
4. Проверьте давление в шинах ведущих колес. Оптимальное давление в шинах составляет 90 кПа. При необходимости откорректируйте.
5. Нажмите ножную педаль до упора вперед и вставьте штифт регулировки высоты в отверстие, соответствующее высоте скашивания 7,6 см. (Рис. 14).
6. Поднимите выпускной дефлектор (только в моделях с боковым выбросом).
7. Измерьте расстояние от ровной поверхности до передней кромки центрального ножа. Это расстояние должно составлять 7,6 см.

ПРИМЕЧАНИЕ:

В большинстве случаев необходимо регулировать задние кромки боковых ножей. Для моделей с боковым выбросом: на 6,4 мм выше, чем передняя кромка

8. Выполните точную регулировку узла подъема передней части деки, поворачивая регулировочный винт, пока он не достигнет высоты 7,6 см (см. рис. 28). Чтобы увеличить высоту, поворачивайте регулировочный винт по часовой стрелке; чтобы уменьшить – против часовой стрелки.
9. Измерьте высоту задней кромки. Выполните точную регулировку согласно требованиям.
   Модели с боковым выбросом: высота задних кромок боковых ножей должна составлять 8,3 см.
10. Повторяйте измерения, пока не получите требуемое значение высоты по всем четырем сторонам. Затяните все гайки на рычагах механизма подъема деки.
11. Опустите выпускной дефлектор (только в моделях с боковым выбросом).

Рис. 28

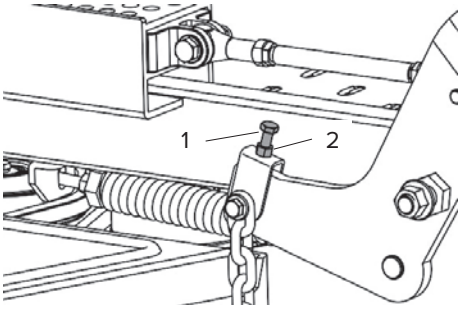

1) Регулировочный винт
2) Контргайка

Натяжение приводного ремня насоса

Самонатяжение – регулировка не требуется.

Более подробную информацию о регулировках см. в разделе «Проверка состояния ремней».

Натяжение ремня деки

Самонатяжение – регулировка не требуется.

Более подробную информацию о регулировках см. в разделе «Проверка состояния ремней».

Регулировка стояночного тормоза

Периодичность выполнения: после первых 100 часов. В последующем: через каждые 500 часов

ВНИМАНИЕ

Полагаясь только на механические или гидравлические домкраты при подъеме деки газонокосильной машины для обслуживания или ремонта, вы подвергаете себя опасности. Механические или гидравлические домкраты могут быть недостаточно надежными или могут выйти из строя, что приведет к падению газонокосильной машины , а это чревато травмами.

Не полагайтесь только на механические или гидравлические домкраты. Используйте подходящие подъемные опоры или аналогичные подпорки.

Проверьте, чтобы убедиться, что тормоз отрегулирован правильно. Эту процедуру необходимо выполнять после первых 100 часов работы или при демонтаже либо замене какого-либо компонента тормоза.
Линейный привод может автоматически компенсировать истирание тормозного диска. Кроме того, тормоз можно дополнительно отрегулировать с помощью регулировки длины резьбового стержня.

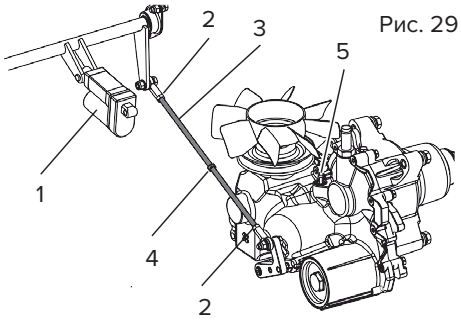

Рис. 29

1) Линейный привод
2) Контргайка
3) Резьбовой стержень
4) Поворачивайте резьбовой стержень здесь
5) Болт фиксации ведущего колеса

1. Выведите газонокосильную машину на ровную поверхность.
2. Отключите переключатель привода ножа (ВОМ), переведите рычаги управления движением в нейтральное зафиксированное положение и включите стояночный тормоз.
3. Заглушите двигатель, дождитесь остановки всех движущихся частей и выньте ключ зажигания.
4. Поднимите тыльную часть машины и установите ее на подъемные опоры.
5. Снимите задние шины с газонокосильной машины .
6. Очистите область тормоза от мусора.
7. Поверните болт фиксации ведущего колеса в положение в положении «разблокировано». См. раздел «Клапаны разблокировки ведущих колес» в разделе «Эксплуатация».
8. Сведите рычаги управления вплотную друг к другу в центральное положение (нейтральное рабочее положение), и стояночный тормоз автоматически отключится.
9. Закрутите контргайки на обоих концах одного резьбового стержня, затем поворачивайте стержень по часовой стрелке, пока он не укоротится примерно на 12,5 мм, см. рис. 29. Вращайте рукой ступицу ведущего колеса в обоих направлениях – вы не должны ощущать никакого сопротивления. Верните на место и затяните две контргайки.
10. Повторите шаг 9 этой операции, чтобы отрегулировать другой резьбовой стержень.
11. Разведите рычаги управления наружу друг от друга в зафиксированное нейтральное положение. Теперь вы не сможете поворачивать ступицы ведущих колес вручную в обоих направлениях.
12. Поверните болт фиксации ведущего колеса в положение в положении «работа». См. раздел «Клапаны разблокировки ведущих колес» в разделе «Эксплуатация».
13. Установите задние шины и затяните гайки крепления колесных дисков с моментом 115-142 Н-м.
14. Уберите подъемные опоры.

Регулировка электрического сцепления

Регулировка не требуется. Однако если тормоз сцепления износился до такой степени, что сцепление больше не включается стабильно, то можно удалить регулировочную прокладку, чтобы продлить срок службы сцепления.

Рисунок 30:
1) Якорь
2) Кожух
3) Ротор
4) Болт крепления тормоза
5) Тормозная проставка
6) Прокладка для регулировки зазора
7) Тормозной рычаг

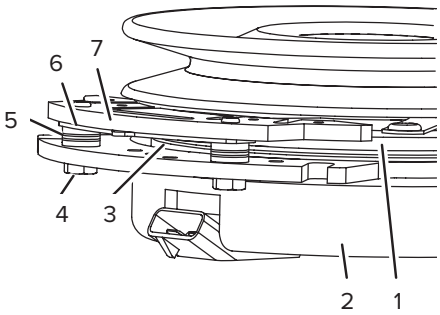

Рис. 30

Демонтаж регулировочной прокладки:

1. Заглушите двигатель, дождитесь остановки всех движущихся частей и выньте ключ зажигания. Включите стояночный тормоз. Перед началом выполнения этих инструкций дайте газонокосилке полностью остыть.
2. Используя сжатый воздух, выдуйте весь мусор из-под рычага тормоза и вокруг тормозных проставок.
3. Проверьте состояние жгутов проводов, разъемов и клемм. В случае необходимости выполните очистку или ремонт.
4. Убедитесь, что на разъеме сцепления есть напряжение 12 В при включенном переключателе ВОМ.
5. Измерьте зазор между ротором и якорем. Если зазор превышает 1 мм, выполните следующие действия:

A. Ослабьте оба болта крепления тормоза на 1/2 оборота – 1 полный оборот (см. рис. 31).

Рис. 31

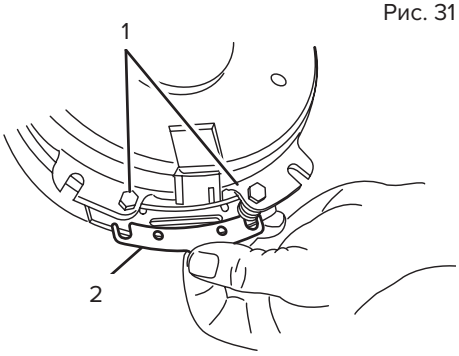

1) Болт крепления тормоза
2) Регулировочная прокладка

ПРИМЕЧАНИЕ:

Не вынимайте тормозной рычаг из кожуха/якоря. Тормозной рычаг износился и не соответствует якорю. Для обеспечения надлежащего момента торможения необходимо, чтобы это соответствие восстановилось после извлечения регулировочной прокладки.

Рис. 32

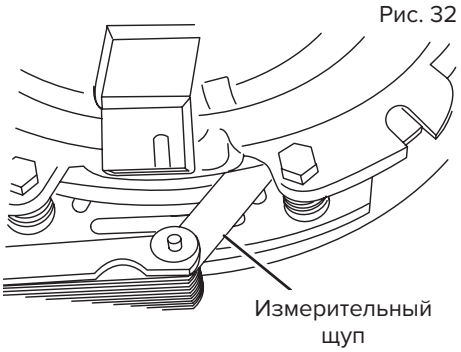

B. С помощью плоскогубцев с игольчатым наконечником или вручную возьмитесь за язычок и извлеките регулировочную прокладку (не выбрасывайте регулировочную прокладку до тех пор, пока не будет подтверждено надлежащее функционирование сцепления).

C. Используя сжатый воздух, выдуйте весь мусор из-под рычага тормоза и вокруг тормозных проставок.

D. Повторно затяните каждый болт (M6×1) с усилием 13 Н-м +/-0,7 Н-м.

E. Используя измерительный щуп толщиной 0,26 мм, проверьте наличие зазора между ротором и лицевой частью якоря с обеих сторон тормозного рычага, как показано на рисунке. (Из-за особенностей износа поверхностей ротора и якоря (выступы и впадины) иногда трудно измерить истинный зазор.)

Рис. 33

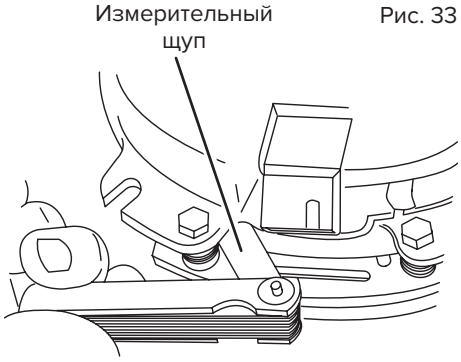

- Если величина зазора составляет менее 0,26 мм, установите на место регулировочную прокладку и обратитесь к разделу «Поиск и устранение неполадок».
- Если зазор достаточен, перейдите к шагу F проверки безопасности.

F. Выполните следующую проверку безопасности:

- Сядьте на сиденье и запустите двигатель.
- Убедитесь, что ножи не приводятся в движение при выключенном переключателе ВОМ и отключенном сцеплении.
  Если сцепление не отключается, верните на место регулировочную прокладку и обратитесь к разделу «Поиск и устранение неполадок».
- Включите и выключите переключатель ВОМ десять раз подряд, чтобы убедиться в надлежащем функционировании сцепления. Если сцепление не работает надлежащим образом, обратитесь к разделу «Поиск и устранение неполадок».

Регулировка тяг управления движением

Тяги управления насосом расположены с обеих сторон топливного бака под сиденьем. Вращая тягу насоса с помощью ключа на 12,5 мм, можно выполнить точную настройку, чтобы газонокосильная машина не двигалась в нейтральном положении. Любые регулировки должны выполняться только для нейтрального положения.

ПРЕДУПРЕЖДЕНИЕ

Двигатель должен работать, а ведущие колеса должны вращаться, чтобы можно было выполнить регулировку. Контакт с движущимися частями или горячими поверхностями может привести к травмам. Держите пальцы, руки и одежду подальше от вращающихся деталей и горячих поверхностей.

1. Перед запуском двигателя нажмите на педаль подъема деки и извлеките штифт регулировки высоты кошения. Опустите деку на землю.
2. Поднимите тыльную часть газонокосильной машины и подоприте ее подъемными опорами или аналогичными подпорками так, чтобы ведущие колеса могли свободно вращаться.
3. Отсоедините электрический разъем от датчика присутствия оператора, расположенного под нижней подушкой сиденья. Этот датчик является частью механизма сиденья.
4. Временно подключите провод-перемычку между клеммами в разъеме главного жгута проводов.
5. Запустите двигатель. Для запуска двигателя необходимо включить тормоз и развести наружу рычаги управления движением. Оператор не обязан находиться на сиденье, так как используется провод-перемычка. Запустите двигатель на полную мощность и отпустите тормоз.
6. Дайте газонокосилке поработать не менее 5 минут с рычагами управления движением, установленными на движение вперед с полной скоростью, чтобы довести гидравлическое масло до рабочей температуры.

ПРИМЕЧАНИЕ:

Во время выполнения любых необходимых регулировок рычаг управления движением должен находиться в нейтральном положении.

Рис. 34

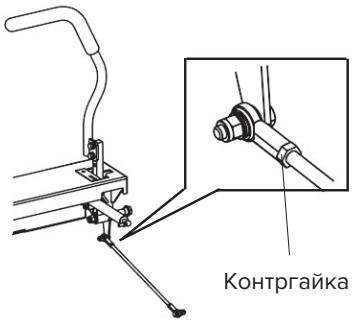

7. Приведите рычаги управления движением в нейтральное положение. Отрегулируйте длину штока управления насосом, вращая двойные гайки на штоке в соответствующем направлении до тех пор, пока колеса не начнут слегка ползти в обратном направлении (рис. 34). Переведите рычаги управления движением в положение движения задним ходом и, слегка надавливая на рычаг, позвольте пружинам индикатора заднего хода вернуть рычаги в нейтральное положение. Колеса должны перестать вращаться или слегка поползут в обратном направлении.
8. Выключите газонокосильную машину. Отсоедините провод-перемычку от жгута проводов и подключите разъем к датчику присутствия оператора.
9. Выньте подъемные опоры.
10. Поднимите деку и установите на место штифт высоты кошения.
11. Убедитесь, что газонокосильная машина не ползет в нейтральном положении при отключенных стояночных тормозах.

Регулировка шарнира фиксации нейтрального положения рычагов управления движением

Гайкой с фланцем можно выполнять регулировку для получения более желаемого сопротивления рычага управления движением (рис. 35).

1. Отпустите контргайку.
2. Затягивайте или отпускайте гайку с фланцем до ощущения желаемого сопротивления.
   Для увеличения сопротивления затягивайте гайку с фланцем.
   Для уменьшения сопротивления отпускайте гайку с фланцем.
3. Затяните контргайку

Рис. 35

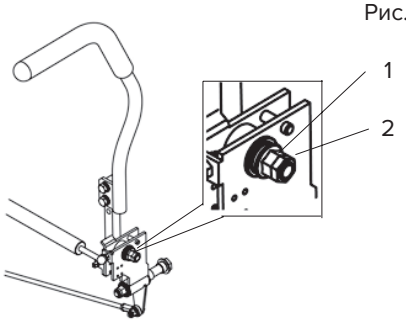

1) Гайка с фланцем
2) Контргайка

Регулировка рукоятки рычага управления движением

Регулировка высоты:

Рычаги управления движением можно сделать выше или ниже для максимального комфорта оператора.

1. Выверните два болта, крепящие рычаг управления к стойке кронштейна рычага управления (рис. 36).
2. Переместите рычаг управления к следующему набору отверстий. Закрепите рычаг двумя болтами.
3. Повторите регулировку для противоположного рычага управления.

Регулировка наклона

Рычаги управления движением можно установить под наклоном вперед или назад для максимального комфорта оператора.

1. Отпустите верхний болт, крепящий рычаг управления к стойке кронштейна рычага управления.
2. Ослабьте нижний болт настолько, чтобы наклонить рычаг управления вперед или назад (Рис. 36). Затяните оба болта, чтобы закрепить рычаг управления движением в новом положении.
3. Повторите регулировку для противоположного рычага управления.

Рис. 36

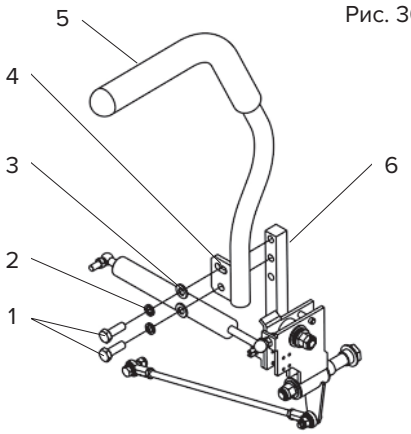

1) Болты
2) Пружинные шайбы
3) Прокладки
4) Прорези
5) Рычаг управления
6) Стойка кронштейна рычага управления

Регулировка контроля курса при движении вперед на полной скорости

Если газонокосильная машина съезжает или тянет в одну сторону, когда рычаги управления движением установлены на движение вперед с полной скоростью, отрегулируйте накладные крышки.

1. Ослабьте винты на накладной крышке (см. рис. 37).
2. Сдвиньте накладную крышку назад или вперед, чтобы отрегулировать ход рычага, и затяните винты.
3. Запустите газонокосильную машину и проверьте выдерживание курса при движении вперед на полной скорости.
4. Повторяйте шаги с 1 по 3, пока не добьетесь желаемого выдерживания курса.

Рис. 37

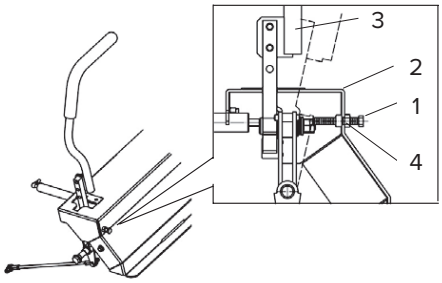

Показан правый рычаг управления движением

1) Винт
2) Накладная крышка
3) Рычаги управления движением
4) Контргайка

Очистка

Очистка зоны двигателя и выхлопной системы

Периодичность выполнения: перед каждым использованием или ежедневно (при работе в сухих или грязных условиях может потребоваться более частое выполнение)

ВНИМАНИЕ

Чрезмерное количество мусора в области воздухозаборника системы охлаждения двигателя и выхлопной системы может привести к перегреву двигателя, выхлопной зоны и гидравлической системы, что может создать опасность пожара.
Тщательно очистите двигатель и выхлопную систему от мусора.

1. Заглушите двигатель, дождитесь остановки всех движущихся частей и выньте ключ зажигания. Включите стояночный тормоз.
2. Очистите от мусора вращающийся фильтр воздухозаборника двигателя, кожух двигателя и область выхлопной системы.
3. Вытрите излишки смазки или масла вокруг двигателя и выхлопной системы.

Снятие кожухов двигателя и очистка охлаждающих ребер

Периодичность выполнения: через каждые 100 часов

1. Заглушите двигатель, дождитесь остановки всех движущихся частей и выньте ключ зажигания. Включите стояночный тормоз.
2. Снимите кожухи охлаждения с двигателя и очистите ребра охлаждения. Кроме того, уберите с наружных поверхностей двигателя пыль, грязь и масло, которые могут препятствовать надлежащему охлаждению.
3. Не забудьте установить на место кожухи охлаждения. Эксплуатация двигателя без охлаждающих кожухов приведет к повреждению двигателя из-за перегрева.

Очистка защитных приспособлений крыльчатки охлаждения жидкости, ребер радиатора и крыльчатки

Периодичность выполнения: перед каждым использованием или ежедневно

ВНИМАНИЕ

Не мойте трансмиссию сразу после использования. Не используйте для очистки газонокосильной машины мойку под давлением.

Очистка защитных приспособлений крыльчатки охлаждения жидкости, ребер радиатора и крыльчатки от мусора позволит гидравлической системе работать надежнее и продлит срок ее службы.

1. Заглушите двигатель, дождитесь остановки всех движущихся частей и выньте ключ зажигания. Включите стояночный тормоз.
2. Отодвиньте сиденье до упора назад, затем поднимите сиденье, чтобы получить доступ к левой и правой областям гидропривода.
3. Очистите от накопившегося мусора защитные приспособления крыльчатки охлаждения жидкости, ребра радиатора и вентилятор.

Очистка газонокосильной машины от мусора

Периодичность выполнения: перед каждым использованием или ежедневно

1. Заглушите двигатель, дождитесь остановки всех движущихся частей и выньте ключ зажигания. Включите стояночный тормоз.
2. Очистите от масла, мусора и травы газонокосильную машину и режущую деку, особенно под щитками ремней деки, вокруг топливного бака, вокруг двигателя и выхлопной системы.

Удаление скоплений травы из-под деки

Периодичность выполнения: перед каждым использованием или ежедневно

1. Заглушите двигатель, дождитесь остановки всех движущихся частей и выньте ключ зажигания. Включите стояночный тормоз.
2. Поднимите деку в транспортное положение (высота кошения 5–14 см). Поднимите переднюю часть газонокосильной машины и подоприте ее подъемными опорами или аналогичными подпорками.

ВНИМАНИЕ

Полагаясь только на механические или гидравлические домкраты при подъеме деки газонокосильной машины для обслуживания или ремонта, вы подвергаете себя опасности. Механические или гидравлические домкраты могут быть недостаточно надежными или могут выйти из строя, что приведет к падению газонокосильной машины , а это чревато травмами.
Не полагайтесь только на механические или гидравлические домкраты. Используйте подходящие подъемные опоры или аналогичные подпорки.

3. Очистите днище деки и выпускной дефлектор от скопившейся травы.
4. Опустите подъемные опоры или убелите подпорки, чтобы опустить переднюю часть газонокосильной машины. Опустите деку в положение кошения.

Подключите один конец садового шланга DN15 к штуцеру, а другой конец – к водопроводному крану. Откройте водопроводный кран.
Запустите двигатель и максимально откройте дроссельную заслонку, а затем включите привод ножей и дайте поработать не менее 3 минут.
Закройте водопроводный кран и отсоедините шланг от деки, когда закончите мойку.

Рис. 38

Утилизация отходов

Утилизация моторного масла

Моторное и гидравлическое масло загрязняют окружающую среду. Утилизируйте отработанное масло в аккредитованном центре утилизации или в соответствии с местными и государственными нормами.

Утилизация аккумулятора

ОПАСНО

Электролит аккумулятора содержит серную кислоту. Она ядовита и может вызвать серьезные ожоги. Проглатывание электролита может привести к летальному исходу, а его попадание на кожу – к серьезным ожогам.

- При работе с электролитом надевайте защитные очки, защищающие глаза, и резиновые перчатки для защиты кожи и одежды.
- Не глотайте электролит.
- Если произошел несчастный случай с электролитом, промойте пораженное место водой и немедленно обратитесь к врачу.

Федеральное законодательство запрещает выбрасывать аккумуляторы в мусор. Сбор и утилизацию таких отходов следует осуществлять в соответствии с законодательством штата, государственным и местным законодательством.
Если выполняется замена аккумулятора, или если устройство, содержащее аккумулятор, выводится из эксплуатации и отправляется в утиль, аккумулятор следует извлечь и сдать в местный аккредитованный центр утилизации. Если поблизости нет центра утилизации, сдайте аккумулятор любому аккредитованному продавцу аккумуляторов.

Поиск и устранение неисправностей

ВАЖНО

Перед началом кошения необходимо убедиться, что механизмы защиты оператора подключены и находятся в надлежащем рабочем состоянии.

При возникновении проблемы не упускайте из виду простые причины. Например, проблемы с запуском могут быть вызваны пустым топливным баком.
В следующей таблице перечислены некоторые из распространенных причин неполадок. Не пытайтесь ремонтировать или заменять сложные узлы и детали, требующие специальных процедур регулировки (например, клапаны, регулятор и т.д.). Поручите эту работу дилеру по обслуживанию двигателей.

ПРИМЕЧАНИЕ:

При отсоединении электрических разъемов НЕ тяните за провода, а беритесь за разъем.

Проблема	Возможная причина	Корректирующие меры
Стартер не проворачивается	ВОМ находится в зацеплении	Выведите ВОМ из зацепления
	Стояночный тормоз не включен	Включите стояночный тормоз
	Рычаги управления движением не находятся в зафиксированном нейтральном положении	Убедитесь, что рычаги управления движением находятся в зафиксированном нейтральном положении
	Аккумулятор не полностью заряжен	Зарядите аккумулятор. См. пункты «Проверка заряда аккумулятора» и «Рекомендуемая процедура запуска от внешнего источника» в разделе «Техническое обслуживание»
	Электрические соединения подверглись коррозии, ослаблены или неисправны	Проверьте надежность контакта электрических соединений. Тщательно очистите контакты разъемов очистителем электрических контактов, нанесите диэлектрическую смазку и снова подсоедините
	Перегорел предохранитель	Замените перегоревший предохранитель
	Неисправно реле или переключатель	Обратитесь к авторизованному дилеру по обслуживанию
	Неисправный модуль	Замените модуль
Двигатель не запускается, запускается с трудом или не может продолжить работу	Топливный бак пуст	Заполните топливный бак
	Закрыт запорный клапан подачи топлива	Откройте запорный клапан подачи топлива
	Низкий уровень масла в картере двигателя	Добавьте масло в картер двигателя
	Дроссельная и воздушная заслонки находятся не в надлежащем положении	Убедитесь, что рычаг управления дроссельной заслонкой находится посредине между положениями «SLOW» (Медленно) и «FAST» (Быстро), а воздушная заслонка находится в положении «ON» при холодном двигателе или в положении «OFF» при прогретом двигателе

Проблема	Возможная причина	Корректирующие меры
Двигатель не запускается, запускается с трудом или не может продолжить работу	Грязь в топливном фильтре	Замените топливный фильтр
	В топливной системе присутствует грязь, вода или несвежее топливо	Обратитесь к авторизованному дилеру по обслуживанию
	Загрязнен воздушный фильтр	Очистите или замените фильтрующий элемент воздушного фильтра
	Датчик присутствия оператора не работает надлежащим образом	Проверьте индикатор датчика присутствия оператора. При необходимости замените сиденье
	Электрические соединения подверглись коррозии, ослаблены или неисправны	Проверьте надежность контакта электрических соединений. Тщательно очистите контакты разъемов очистителем электрических контактов, нанесите диэлектрическую смазку и снова подсоедините
	Неисправно реле или переключатель	Обратитесь к авторизованному дилеру по обслуживанию
	Неисправна свеча зажигания	Очистите, отрегулируйте или замените свечу зажигания
	Отсоединен провод свечи зажигания	Проверьте подключение провода свечи зажигания
	Неисправный модуль	Замените модуль
	MIL загорается и мигает	Обратитесь к авторизованному дилеру по обслуживанию
Двигатель теряет мощность	Чрезмерная нагрузка на двигатель	Уменьшите скорость движения
	Загрязнен воздушный фильтр	Очистите или замените фильтрующий элемент воздушного фильтра
	Низкий уровень масла в картере двигателя	Добавьте масло в картер двигателя.
	Охлаждающие ребра и воздушные каналы двигателя засорены	Устраните засоры на ребрах охлаждения и в воздушных каналах.
	Грязь в топливном фильтре	Замените топливный фильтр
	В топливной системе присутствует грязь, вода или несвежее топливо	Обратитесь к авторизованному дилеру по обслуживанию
Газонокосильная машина работает только в одном направлении	Тяга управления движением согнута или не отрегулирована	Отремонтируйте или замените тягу
	Проскальзывает приводной ремень или поврежден шкив	Отремонтируйте или замените приводной ремень или шкив
Газонокосильная машина не едет/ отклоняется от курса	Неправильно накачаны шины газонокосильной машины	Откорректируйте давление в шинах ведущих колес
	Тяга управления движением согнута или не отрегулирована	Отремонтируйте или замените тягу
	Обходное устройство заклинивает	Отремонтируйте или замените обходное устройство
	Тормоз частично задействован	Отключите тормоз, замените сломанную или отсутствующую возвратную пружину тормоза

Проблема	Возможная причина	Корректирующие меры
Газонокосильная машина не едет	Рычаг разблокировки привода не находится в положении «работа»	Установите рычаг разблокировки в положение «работа». См. пункт «Клапаны разблокировки ведущих колес» в разделе «Эксплуатация»
	Изношен, ослаблен или порван приводной ремень или ремень насоса	Замените ремень
	Приводной ремень или ремень насоса соскочил со шкива	Замените ремень
	Сломана или отсутствует пружина ролика самонатяжения	Замените пружину
	Слишком низкий уровень гидравлической жидкости, или она слишком горячая	Долейте гидравлическую жидкость в резервуар или дайте ей остыть
Неравномерная высота кошения.	Нож(и) тупой(ые)	Наточите нож(и)
	Режущий нож(и) согнут(ы)	Установите новый(е) нож(и)
	Дека газонокосильной машины расположена не горизонтально	Добейтесь горизонтальности положения деки по длине и по ширине
	Днище газонокосильной машины загрязнилось	Очистите днище газонокосильной машины
	Неправильное давление в шинах ведущих колес	Откорректируйте давление в шинах ведущих колес
	Согнут шпиндель ножа	Обратитесь к авторизованному дилеру по обслуживанию
	Кромки соседних ножей находятся на разной высоте кошения. Разность по высоте между кромками ножей не должна превышать 3/16 дюйма, что приблизительно равняется толщине одного ножа	Замените ножи, шпиндели и/или проверьте деку газонокосильной машины на наличие повреждений
Нехарактерная вибрация	Режущий нож(и) согнут(ы) или неуравновешен(ы)	Установите новый(е) нож(и)
	Ослаблен болт крепления ножа	Затяните болт крепления ножа
	Ослаблены болты крепления двигателя	Затяните болты крепления двигателя
	Ослаблено крепление шкива двигателя, ведомого ролика или шкива привода ножей	Подтяните крепление соответствующего шкива
	Шкив двигателя поврежден	Обратитесь к авторизованному дилеру по обслуживанию
	Согнут шпиндель ножа	Обратитесь к авторизованному дилеру по обслуживанию
	Поврежден ремень	Установите новый ремень
Ножи не вращаются	Изношен, ослаблен или порван ремень деки	Установите новый ремень деки
	Ремень деки соскочил со шкива	Установите ремень на шкивы сцепления и деки, ведомые ролики и натяжной ролик в соответствии с биркой на деке
	Сломана или отсутствует пружина ролика самонатяжения	Замените пружину
	Неправильно установлен приводной ремень	См. на бирке схему установки приводного ремня

Проблема	Возможная причина	Корректирующие меры
Сцепление не срабатывает	Перегорел предохранитель	Замените предохранитель. Проверьте сопротивление катушки, заряд аккумулятора, зарядную систему, переключатель ВОМ и подключения проводов. Замените в случае необходимости
	Низкое напряжение питания на сцеплении	Проверьте сопротивление катушки, заряд аккумулятора, зарядную систему, переключатель ВОМ и подключения проводов. Замените в случае необходимости
	Повреждена катушка	Замените сцепление
	Ненадлежащие параметры электропитания	Отремонтируйте или замените провод подключения сцепления или электрическую систему. Очистите контакты разъема
	Слишком большой воздушный зазор между ротором и якорем	Замените сцепление
Не срабатывает тормоз сцепления	Износ якоря и тормозных полюсов	Замените новым устройством
	Загрязнены поверхности трения. Утечка моторного масла на тормоз	Устраните утечку. Замените новым устройством
Проскальзывание сцепления	Низкое напряжение питания (меньше 12 В пост. тока на сцеплении)	1Проверьте аккумулятор, устраните проблему или замените. Проверьте зарядную систему, отремонтируйте или замените. Замените дефектную проводку или разъемы, переключатель ВОМ
	Ненадлежащие параметры электропитания	Проверьте провод подключения сцепления на предмет обрыва; отремонтируйте. Измерьте напряжение катушки сцепления и напряжение питания на сцеплении. Если и то, и другое в порядке, то неисправна электрическая система. Отремонтируйте или замените
	Перегружено сцепление	Проверьте деку, задний шпиндель и т.д. Уберите накопившуюся траву. Замените шпиндель
	Загрязнены поверхности трения	4Проверьте, нет ли утечки моторного масла на сцепление; устраните утечку. Замените новым устройством

Схемы

Блок-схема гидравлической системы

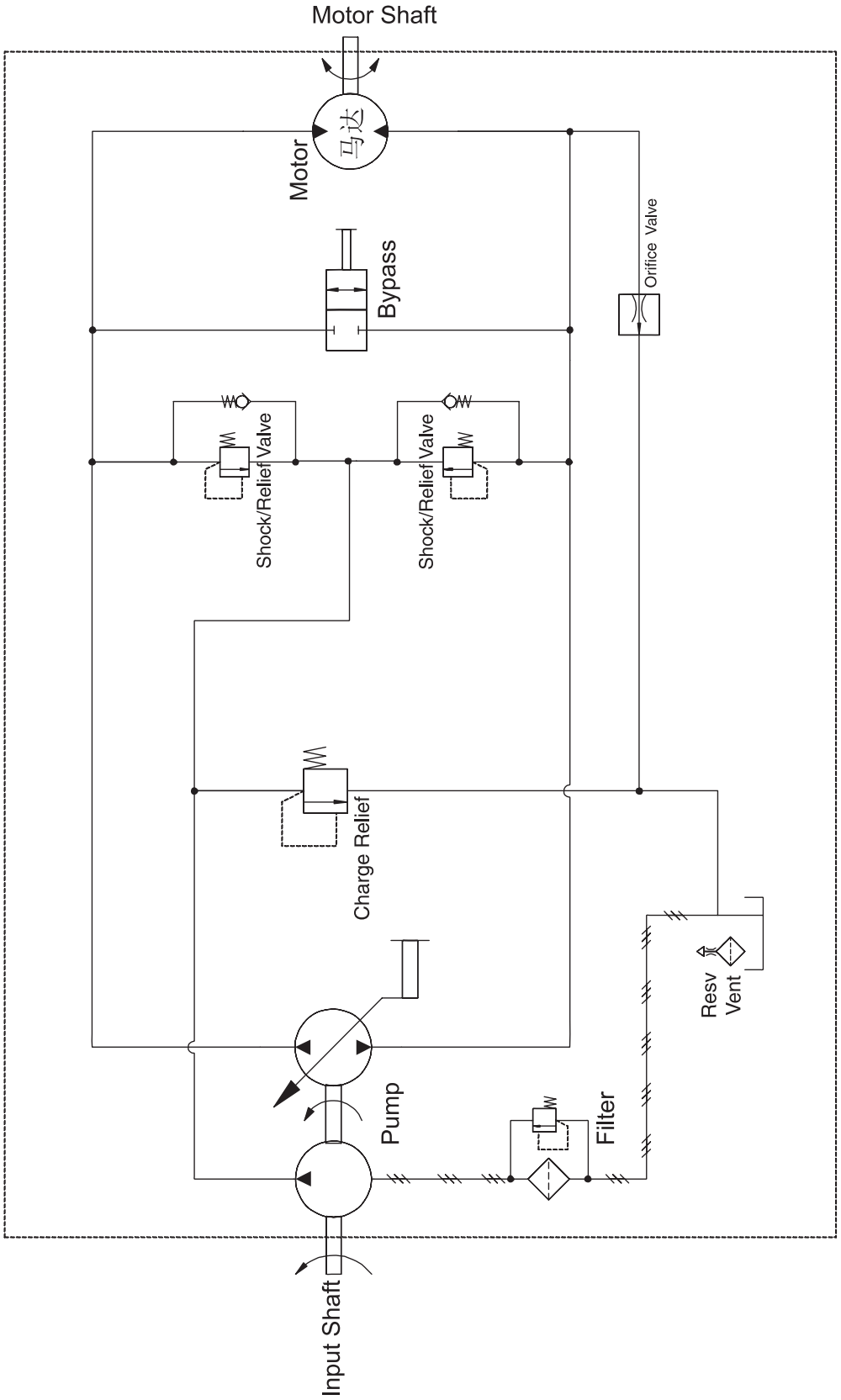

Блок-схема электрической системы

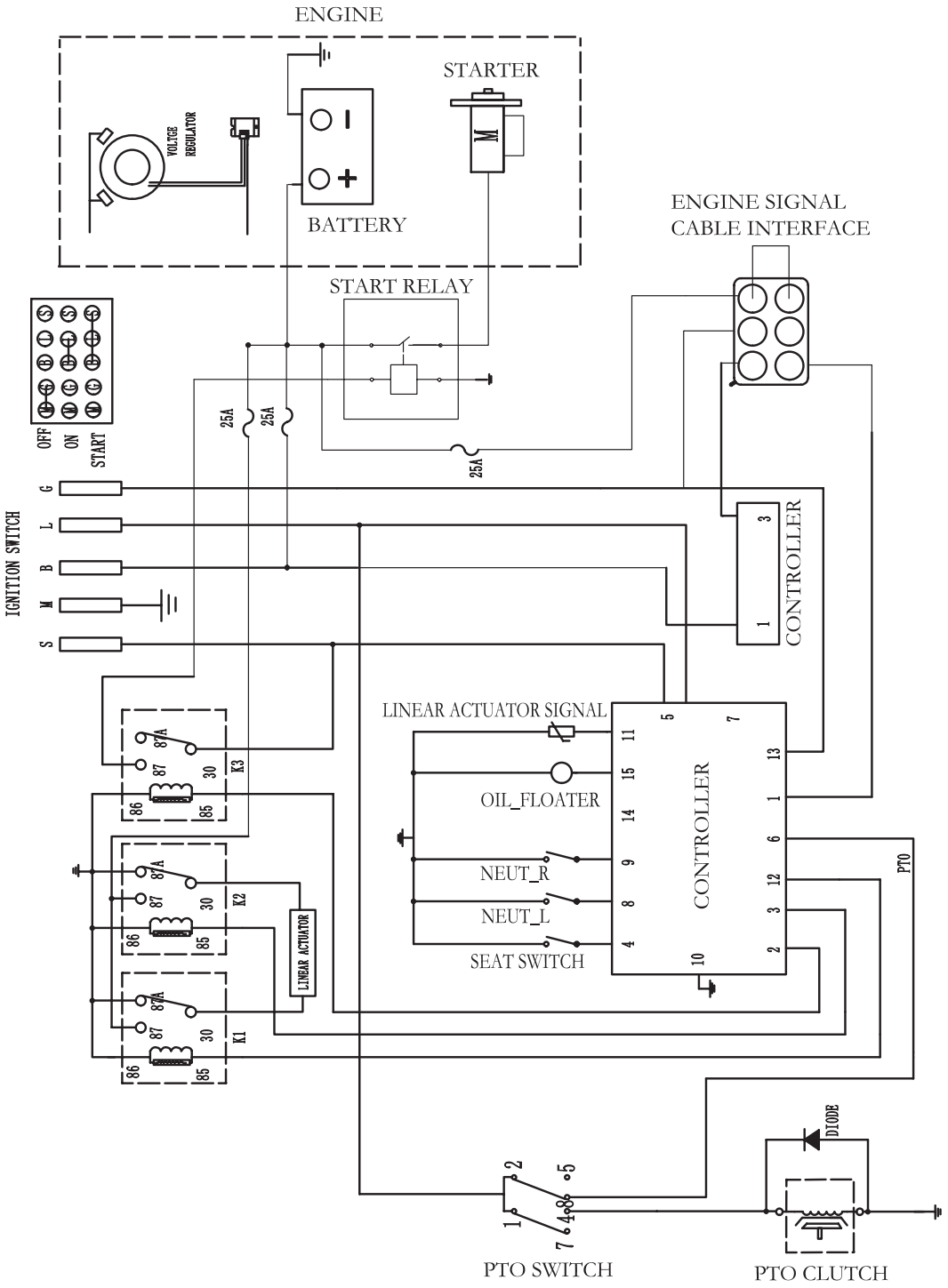

Примечания

Регистрация обслуживания

Дата:	Описание проделанной работы:	Работу выполнил:

Для заметок:

Гарантийные обязательства

ГАРАНТИЙНЫЙ СРОК

Основной Гарантийный срок на технику устанавливается настоящим талоном в цифровом значении, в зависимости от области применения приобретенной техники (область применения указана в нижеприведенной графе «Область применения техники»), за следующим исключением:

На редукторы трансмиссий Caiman устанавливается гарантия 5 лет. На четырехтактные двигатели (за исключением двигателей Caiman) устанавливается гарантия 24 месяца, если изготовителем не установлен иной срок гарантии в технической документации на двигатели. На Технику для Профессионального использования, сдаваемую владельцем в прокат, аренду, гарантия устанавливается на срок 30 дней.

Аккумуляторные батареи и зарядные устройства. Если иной гарантийный срок не установлен изготовителем в технической документации на аккумуляторные батареи и зарядные устройства, гарантия на аккумуляторные батареи и зарядные устройства составляет 12 месяцев с даты продажи. Срок службы аккумуляторных батарей и зарядных устройств составляет 36 месяцев с даты продажи, при условии подзарядки аккумуляторных батарей в порядке и с периодичностью, установленными в инструкции по эксплуатации.

ОБЛАСТЬ ПРИМЕНЕНИЯ ТЕХНИКИ

Непрофессиональное использование – это техника, предназначенная для её использования владельцем (физическим лицом) исключительно для личных, семейных, домашних или иных нужд, не связанных с осуществлением предпринимательской деятельности, с нагрузкой не более 20 часов в месяц.

Профессиональное использование – это техника, предназначенная для её использования владельцем (физическим лицом) исключительно для личных, семейных, домашних или иных нужд, не связанных с осуществлением предпринимательской деятельности, с нагрузкой не более 150 часов в месяц или для её использования владельцем (физическим, юридическим лицом или индивидуальным предпринимателем) в предпринимательской деятельности или в иных целях, не связанных с личными, семейными, домашними и иным подобным использованием, за исключением сдачи техники в аренду, прокат. При этом под целями, не связанными с личным использованием, следует понимать, в том числе приобретение покупателем техники для обеспечения деятельности покупателя в качестве организации или индивидуального предпринимателя.

ДОПОЛНИТЕЛЬНАЯ ГАРАНТИЯ

Дополнительная гарантия – это дополнительное обязательство продавца в отношении производственных дефектов Техники для непрофессионального использования, обнаруженных по истечении основного гарантийного срока, установленного настоящим Электронным гарантийным талоном. Срок дополнительной гарантии исчисляется с даты окончания основного гарантийного срока, установленного настоящим талоном.

Дополнительная гарантия устанавливается:

на технику Caiman, Oleo-Mac, Pubert, Maruyama, Gianni Ferrari, Shibaura, MasterYard – 2 года, на остальную технику – 1 год. Дополнительная гарантия также распространяется на профессиональную технику, используемую физическими лицами для личных, семейных, домашних или иных нужд, не связанных с осуществлением предпринимательской деятельности.

Дополнительная гарантия вступает в силу исключительно при соблюдении совокупности условий: (1) выполнении владельцем всех требований и рекомендаций инструкции (руководства) по эксплуатации Техники; (2) осуществления владельцем планового технического обслуживания Техники в авторизованных сервисных центрах не менее 1-го раза в течение каждых 12 месяцев основного гарантийного срока, а в отношении бензопил Caiman, плановое техническое обслуживание в течение основного гарантийного срока, должно производиться специалистами авторизованных сервисных центров в порядке и с периодичностью, установленными инструкцией по эксплуатации. Подтверждением проведения технического обслуживания является информация о прохождении технического обслуживания Техники на сайте www.client.unisaw.ru в личном кабинете владельца Техники или документ, выданный авторизованным сервисным центром, подтверждающий проведение технического обслуживания. При не выполнении указанных условий считается, что дополнительная гарантия не установлена. В любом случае, дополнительная гарантия не установлена в отношении деталей, комплектующих, расходных материалов, дефектов и случаев, в отношении которых не установлен основной гарантийный срок в соответствии с условиями настоящего талона.

УСЛОВИЯ ГАРАНТИИ

Гарантия относится только к производственным дефектам. Гарантийный срок и срок службы начинается с даты продажи Техники первому розничному покупателю или первому коммерческому пользователю. Под датой продажи Техники понимается дата оформления продавцом настоящего Электронного гарантийного талона (дата оформления гарантии). Если дату продажи установить невозможно или дата фактической продажи не соответствует дате оформления гарантии, указанной в настоящем талоне, гарантийный срок и срок службы исчисляются с даты изготовления Техники.

ТЕХНИЧЕСКОЕ ОБСЛУЖИВАНИЕ

Техника требует особого ухода и обслуживания. Техническое обслуживание (далее также – ТО) Техники производится в порядке, установленным инструкцией по эксплуатации. Плановое ТО Техники должно производиться специалистами авторизованных сервисных центров не менее 1 раза в течение 12 месяцев, а в отношении бензопил Caiman, плановое ТО должно производиться специалистами авторизованных сервисных центров в порядке и с периодичностью, установленными инструкцией по эксплуатации. Проведение ТО подтверждается информацией о прохождении технического обслуживания Техники на сайте www.client.unisaw.ru в личном кабинете владельца Техники или документом, выданным авторизованным сервисным центром, подтверждающим проведении ТО. В случае невыполнения или неквалифицированного выполнения или несвоевременного выполнения любого ТО, если это явилось причиной возникновения неисправностей (дефектов) каких-либо узлов и агрегатов Техники, владелец Техники полностью теряет право на гарантию техузлов и агрегатов, которые вышли из строя.

ТО Техники (регулировка, чистка, замена расходных материалов, периодическое обслуживание и прочее), предусмотренное в инструкции по эксплуатации, не является гарантийным обязательством изготовителя (продавца, импортера) и оплачивается по расценкам авторизованного сервисного центра.

ИНФОРМАЦИЯ О ТЕХНИЧЕСКИ СЛОЖНЫХ ТОВАРАХ

Пункт 3 Перечня технически сложных товаров, утвержденного Постановлением Правительства РФ от 10.11.2011 г. N° 924 включает тракторы, мотоблоки, мотокультиваторы, машины и оборудование для сельского хозяйства с двигателем внутреннего сгорания (с электродвигателем). Согласно разъяснению Минпромторга России (письмо от 10.04.2012 г. N° 08-693), к указанным машинам и оборудованию относятся: мотокосы, триммеры, кусторезы, газонокосилки, косилки для высокой травы; генераторы (бензиновые и дизельные); мотопомпы, электронасосы; бензопилы и электропилы; мойки высокого давления; дизельные, электрические и газовые нагреватели; снегоочистители роторные, малогабаритные (машины для уборки снега).

ГАРАНТИЙНЫЙ СРОК НЕ УСТАНОВЛЕН НА:

1. Технику и детали техники, в которые были внесены изменения или модификации, влияющие на безопасность, производительность или долговечность.

2. Ремонтные работы, а также на неисправности и дефекты, возникшие в результате:

• Транспортировки, погрузочно-разгрузочных работ, складирования;

• Использования не оригинальных запасных частей и материалов;

• Нарушения инструкций и рекомендаций, указанных в инструкции по эксплуатации, в том числе в результате эксплуатации без надлежащего технического обслуживания;

• Заедания или поломки деталей вследствие работы с недостаточным количеством смазочных материалов, а также использование несоответствующей марки масла;

• Подтекания карбюраторов, заклинивания клапанов, засорения топливопроводов или иных неисправностей, вызванных использованием старого (более 30 дней хранения) или загрязненного топлива (бензина, дизельного топлива и т.д.);

• Неквалифицированных ремонта или регулировки (в т.ч. самостоятельных) присоединяемых деталей или узлов, муфт сцепления, трансмиссий и прочих частей и оборудования;

• Повреждения или износа деталей, вызванных попаданием абразива (грязи) или неправильной сборки, нерегулярным уходом, нарушением условий эксплуатации;

• Повреждения деталей из-за превышения допустимых оборотов, перегрева, блокировкой травой, грязью, мусором, чрезмерной вибрации, вызванной плохим закреплением или ненадлежащей балансировкой режущего оборудования;

• Внешних механических, термических, аварийных, кислоидных воздействий на Технику, а также ненормированных нагрузок;

• Использование Техники не по назначению, неправильного использования, в том числе, использование Техники для Непрофессионального использования с нарушением области ее применения;

3. Комплектующие и составные части Техники, аксессуары, карбюраторы;

4. Все пластиковые/пластмассовые детали, уплотнения из резины, навесное оборудование и прицепное оборудование (не имеющее отдельных серийных номеров);

5. На Технику, в отношении которой при продаже не предоставлена гарантия (не оформлен Электронный гарантийный талон);

6. Детали, узлы, агрегаты подверженные естественному износу (цилиндро-поршневая группа, свечи зажигания, накаливания, мембраны карбюраторов, топливных насосов, крыльчатки мотопомп, цепи, шины, фильтры, звездочки, все режущее оборудование, приводные ремни и детали, элементы крепления, натяжения, элементы трансмиссии (кроме Caiman) и ходовой части, шланги, тросы, шкивы и культиваторные фрезы, детали механизма сцепления, детали тормозной системы, рулевые наконечники и другие шарнирные соединения, прокладки и уплотнения, сальники и пр.);

7. Любой нормальный износ или ухудшение качеств, например, скользящих и/или вращающихся деталей, произошедшие при нормальных условиях эксплуатации, в том числе, но не исключительно, нормальный износ поршней, поршневых колец, цилиндров, поршневых пальцев, сёдел клапанов, стержней и подшипников;

8. Нормальные явления, такие как шум, вибрация или просачивание масла, которые рассматриваются изготовителем, как не влияющие на качество, функциональность и производительность Техники;

9. Потускнение окрашенных поверхностей, порча металлизированных поверхностей, порча резины и пластмассы и ржавление с течением времени. Правила безопасности и эффективного использования изделия изложены в инструкции по эксплуатации. По истечении установленного срока службы изготовитель не несет ответственности за безопасность Техники. Производственный дефект определяется экспертной комиссией авторизованного сервисного центра. При оформлении настоящего Электронного гарантийного талона, покупателю направляется ссылка для верификации в Личном кабинете покупателя на сайте www.client.unisaw.ru. Настоящий Электронный гарантийный талон, оформленный на приобретенную Технику, доступен владельцу Техники на сайте www.client.unisaw.ru в личном кабинете, с возможностью распечатки. Настоящий Электронный гарантийный талон автоматически направляется покупателю на адрес электронной почты, если покупатель предоставил продавцу такой адрес для оформления настоящего талона. Использование приобретенной Техники ее владельцем признаётся акцептом условий настоящего договора присоединения (оферты) по дополнению и уточнению ответственности изготовителя (продавца) в отношении недостатков Техники (ст. 438 ГК РФ). Информация об авторизованных сервисных центрах на территории России, доступна на сайте www.client.unisaw.ru

EAC

Производитель:
ООО «НПО ЮНИСОО»
141580, Россия, Московская обл., г.о. Химки,
д. Черная грязь, тер. Многофункциональный
Логистический Парк, стр. 1

CAIMAN

Профессиональная садово-парковая техника
www.caiman.ru

Мы оставляем за собой право на изменение комплектации, технических характеристик и внешнего вида моделей без предварительного уведомления.
Гарантийные обязательства указаны в гарантийном талоне.
Назначенный срок хранения данной техники (продукции) не ограничен.
Срок службы с момента продажи изделия 10 лет.
Решение об изъятии из эксплуатации и о направлении техники (продукции) в ремонт принимается пользователем техники (продукции) в соответствии с предусмотренными в настоящем руководстве (инструкции) указаниями по использованию техники (продукции) и мерами по обеспечению безопасности, которые необходимо соблюдать при эксплуатации техники (продукции).
Утилизация данной техники производится по окончании срока службы в соответствии с нормами и правилами утилизации, установленными для данного вида техники на территории государства ее обращения.